0 611 231 703
Issue / Stand 03-06-05 **Fig./Abb. 1**

★ mit Loctite 222 sichern
secure with Loctite 222

Änderungen vorbehalten
Modifications reserved
Modifications reservées
Salvo modificaciones

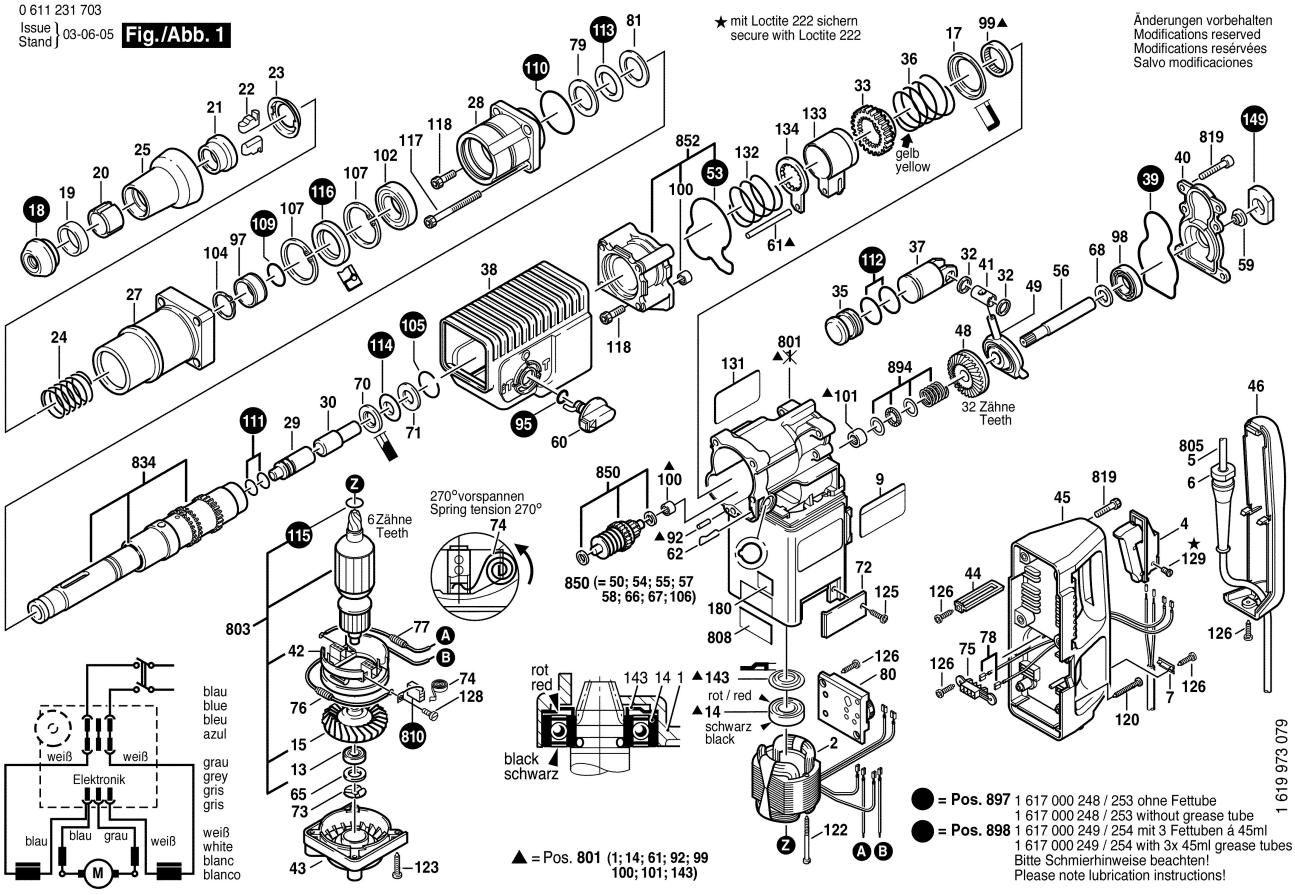

0 611 231 703
Issue / Stand 03-06-05 **Fig./Abb. 2**

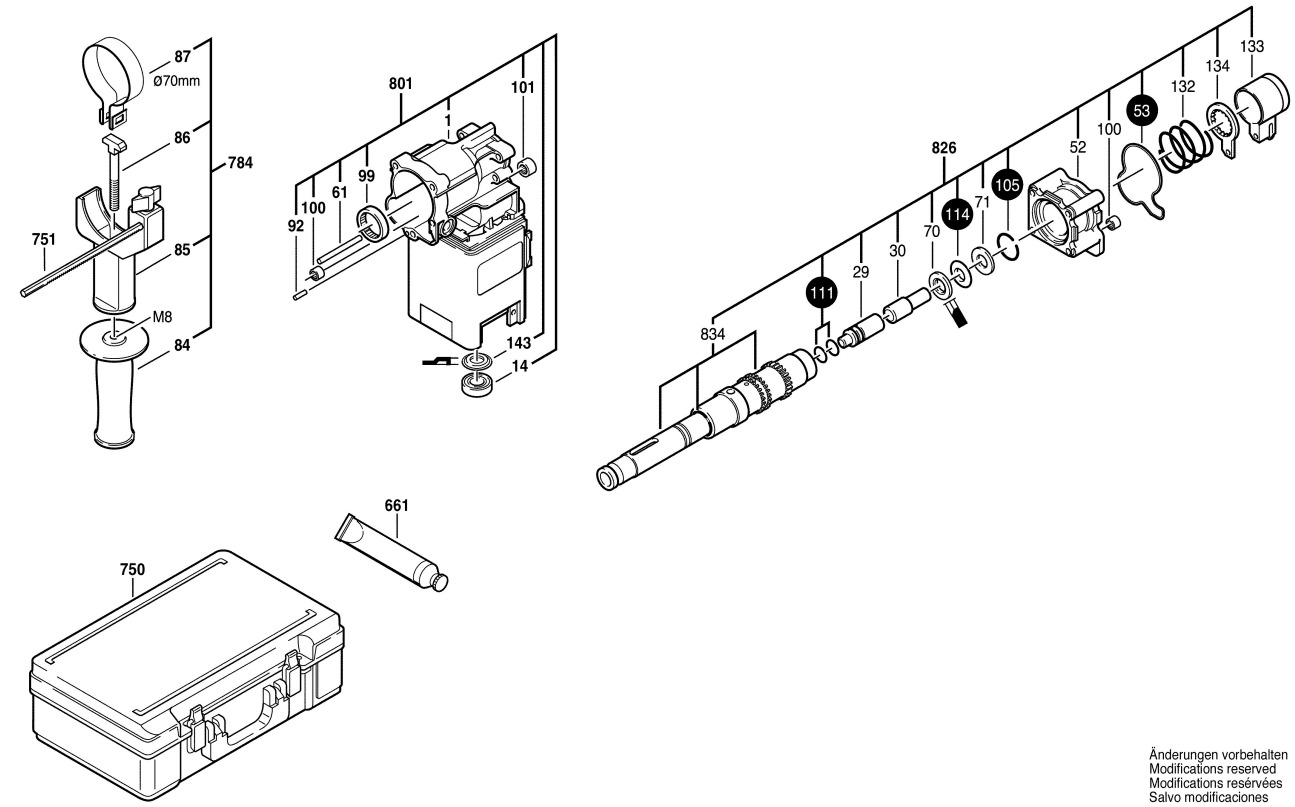

Änderungen vorbehalten
Modifications reserved
Modifications reservées
Salvo modificaciones