0 611 240 003
Issue Stand } 14-08-22 **Fig./Abb. 1**

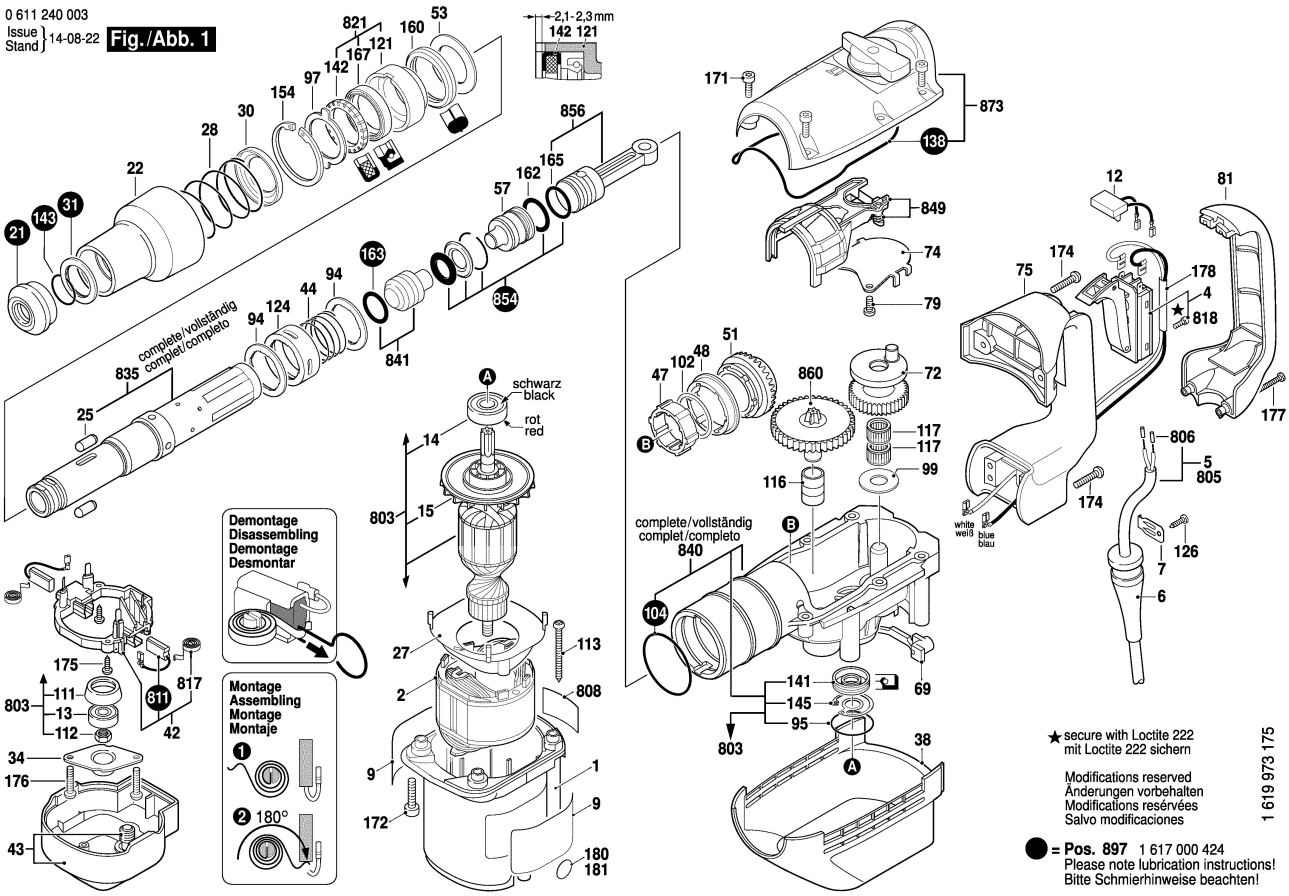


0 611 240 003
Issue Stand } 14-08-22 **Fig./Abb. 2**

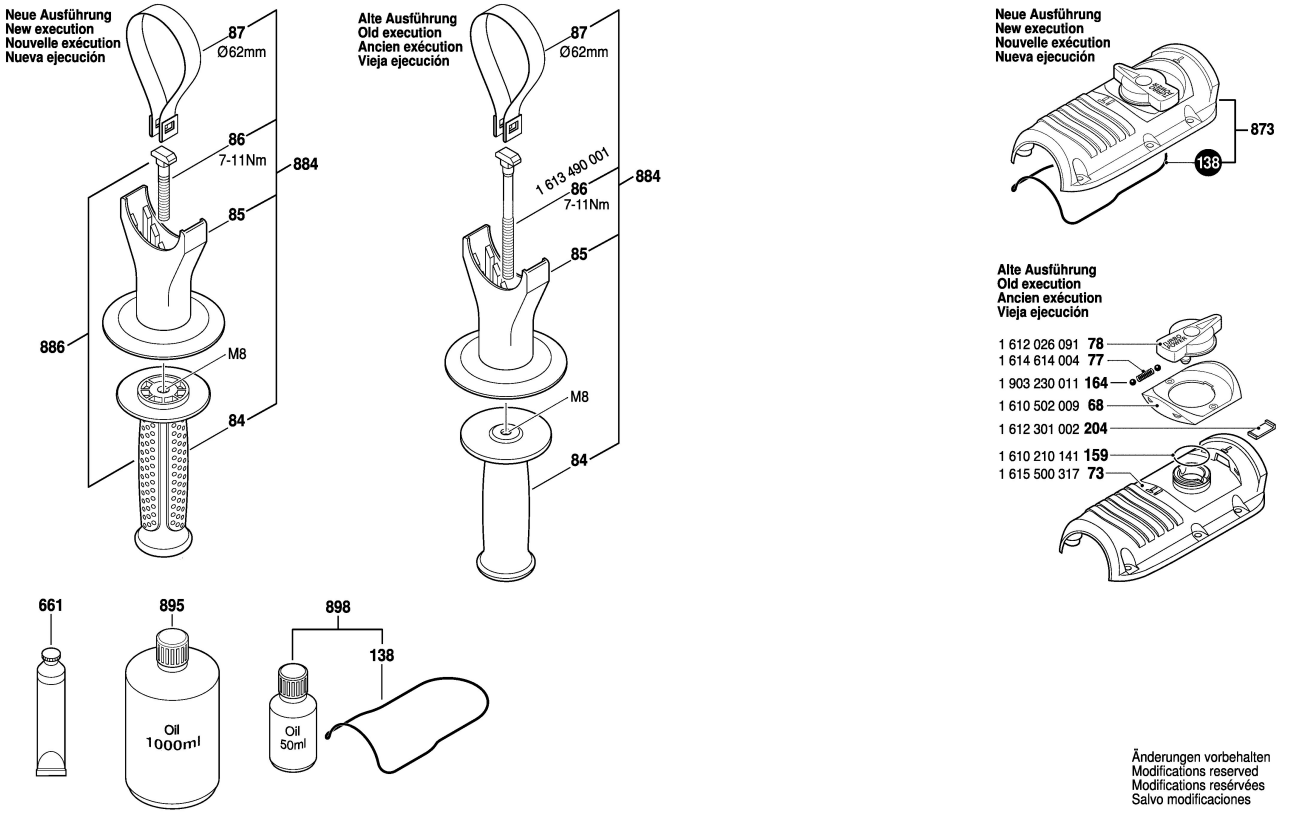


Änderungen vorbehalten
Modifications reserved
Modifications reservées
Salvo modificaciones