0 611 241 703; 743
Issue / Stand 14-08-22 **Fig./Abb. 1**

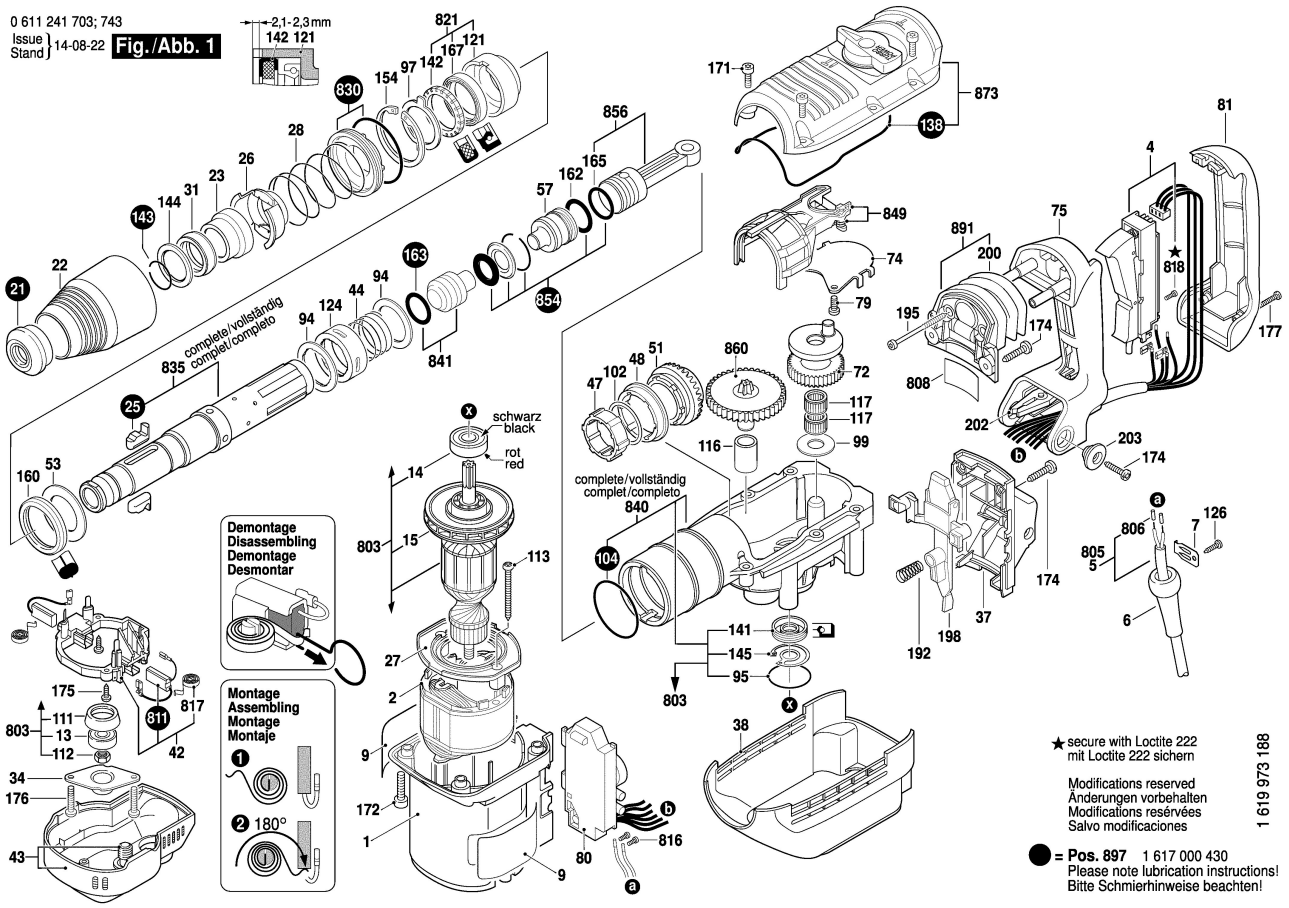


0 611 241 703; 743
Issue / Stand 14-08-22 **Fig./Abb. 2**

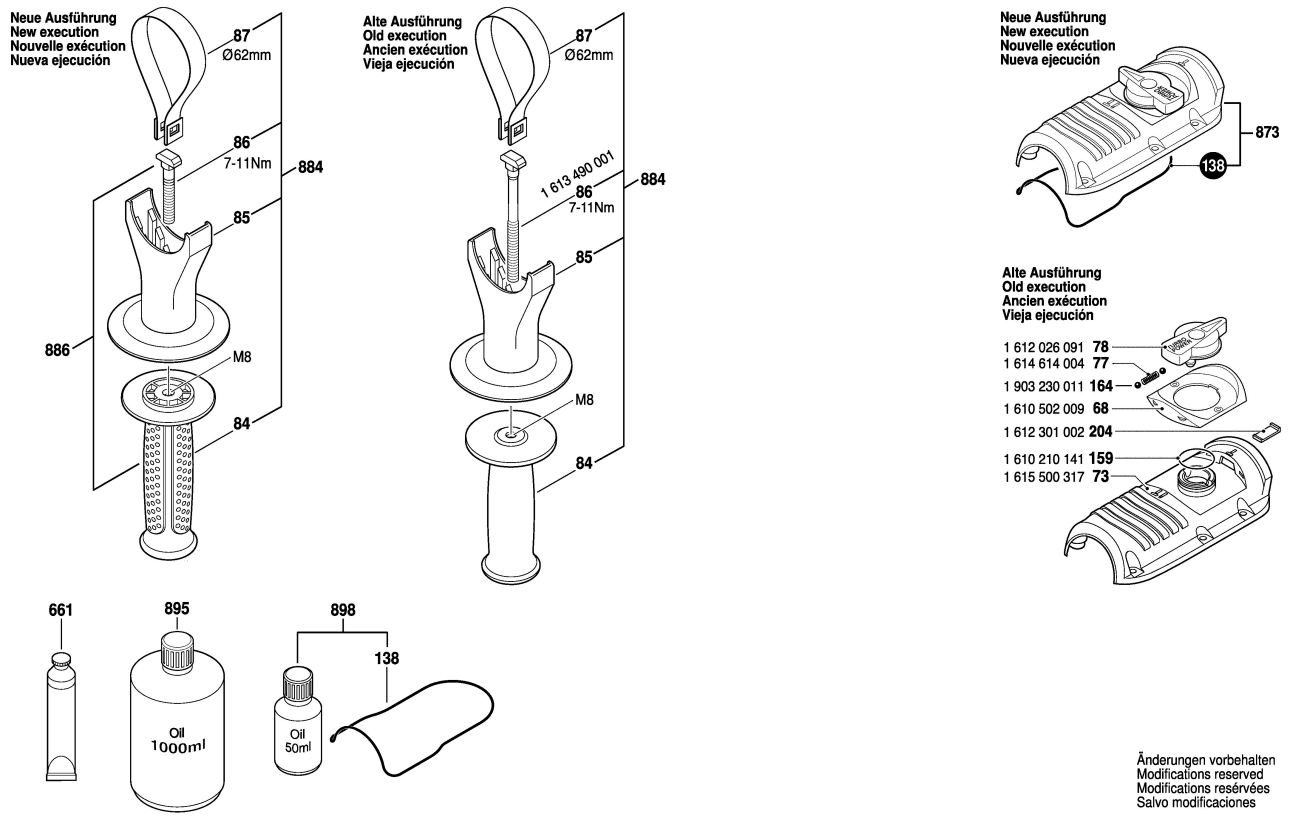


Änderungen vorbehalten
Modifications reserved
Modifications reservées
Salvo modificaciones