0 611 246 778; 776 (1,7 AH)

Issue / Stand } 05-11-25 **Fig./Abb. 1**

Modifications reserved
Änderungen vorbehalten
Modifications resérvées
Salvo modificaciones

Disassembly / Assembly
Demontage / Montage
Demontage / Montage
Desmontar / Montaje

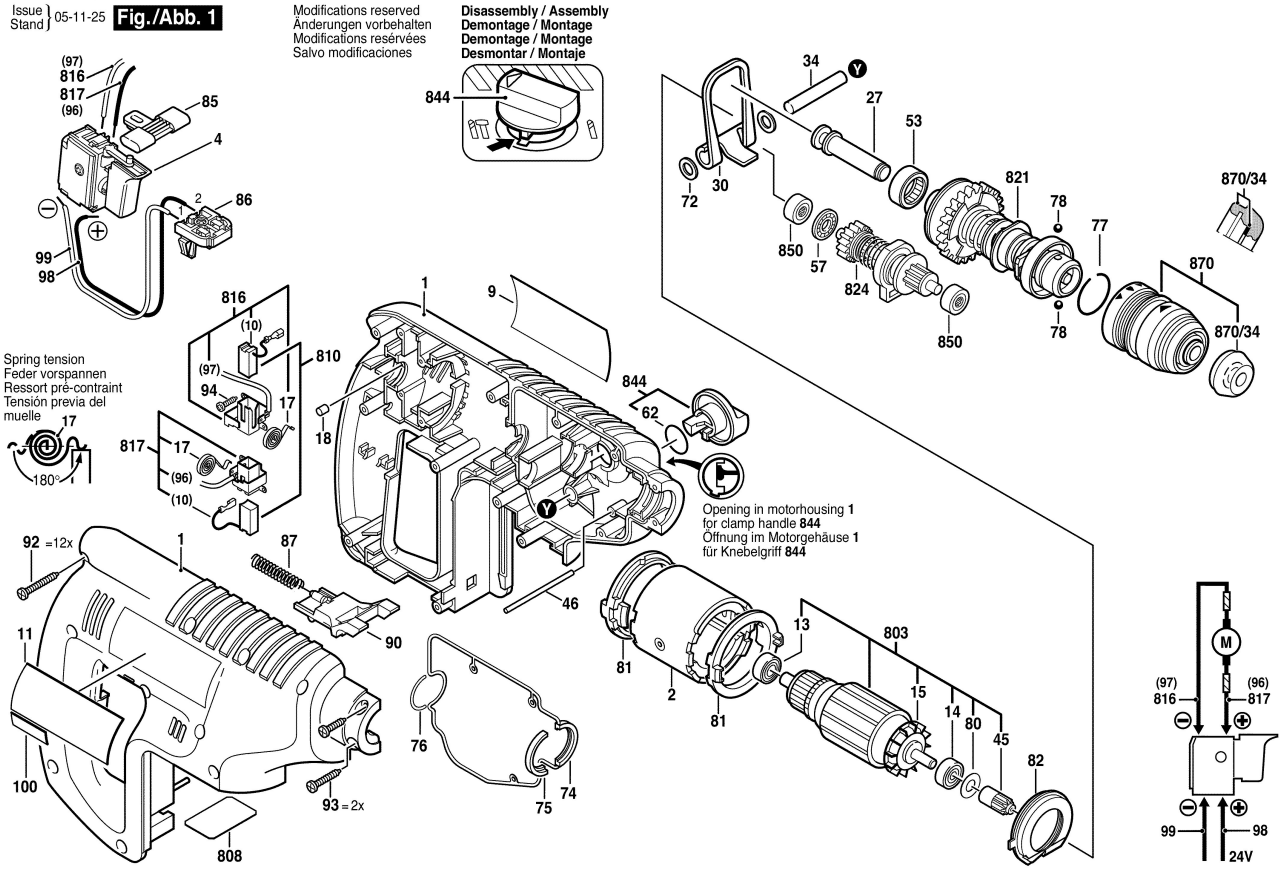

0 611 246 778; 776 (1,7 AH)

Issue / Stand } 05-11-25 **Fig./Abb. 2**

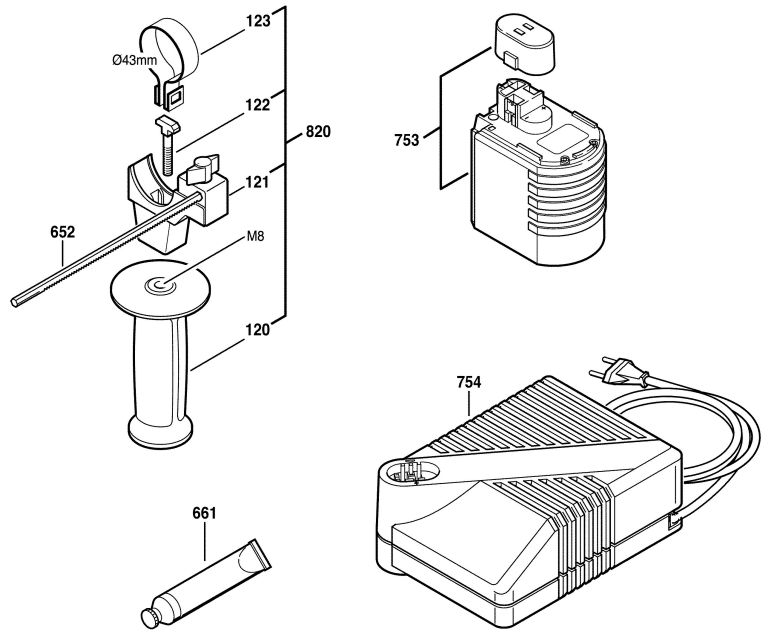

Modifications reserved
Änderungen vorbehalten
Modifications resérvées
Salvo modificaciones