0 611 253 703
Issue / Stand 14-03-27 **Fig./Abb. 1**

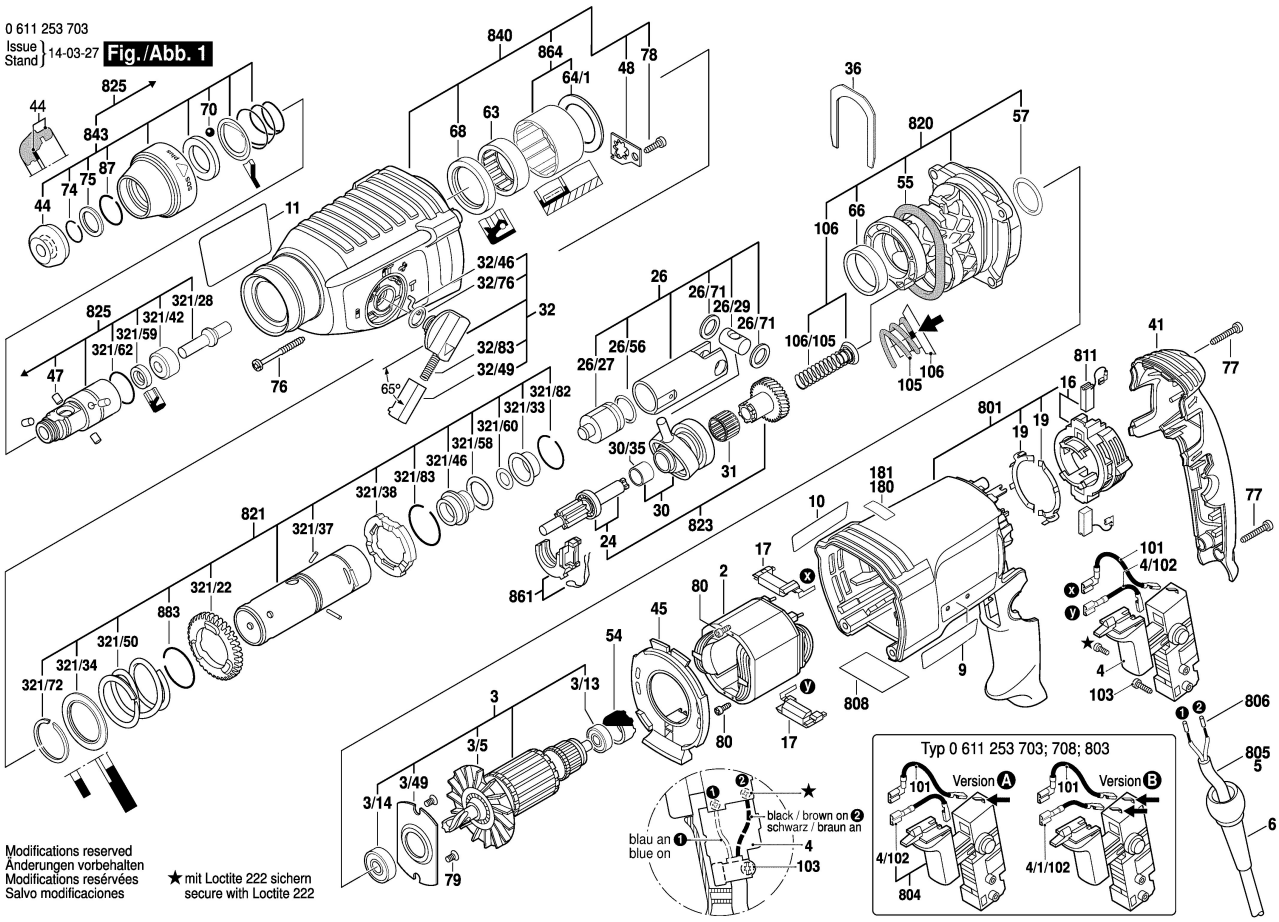

Modifications reserved
Änderungen vorbehalten
Modifications resérvées
Salvo modificaciones

★ mit Loctite 222 sichern
secure with Loctite 222

0 611 253 703
Issue / Stand 14-03-27 **Fig./Abb. 2**

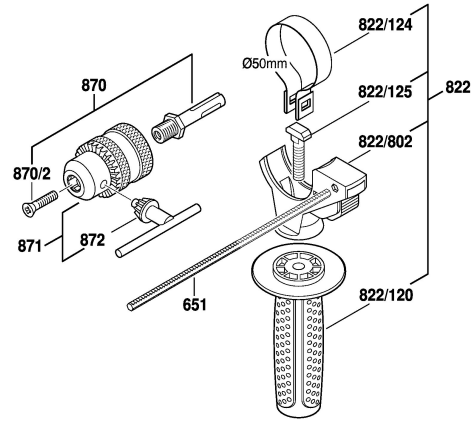

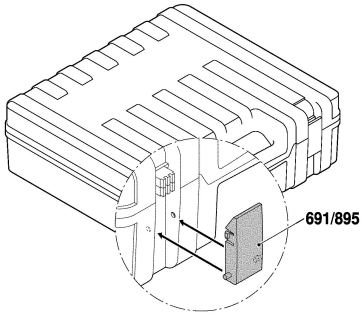

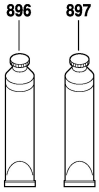

Modifications reserved
Änderungen vorbehalten
Modifications resérvées
Salvo modificaciones