0 611 254 704
Issue / Stand 12-01-17 **Fig./Abb. 1**

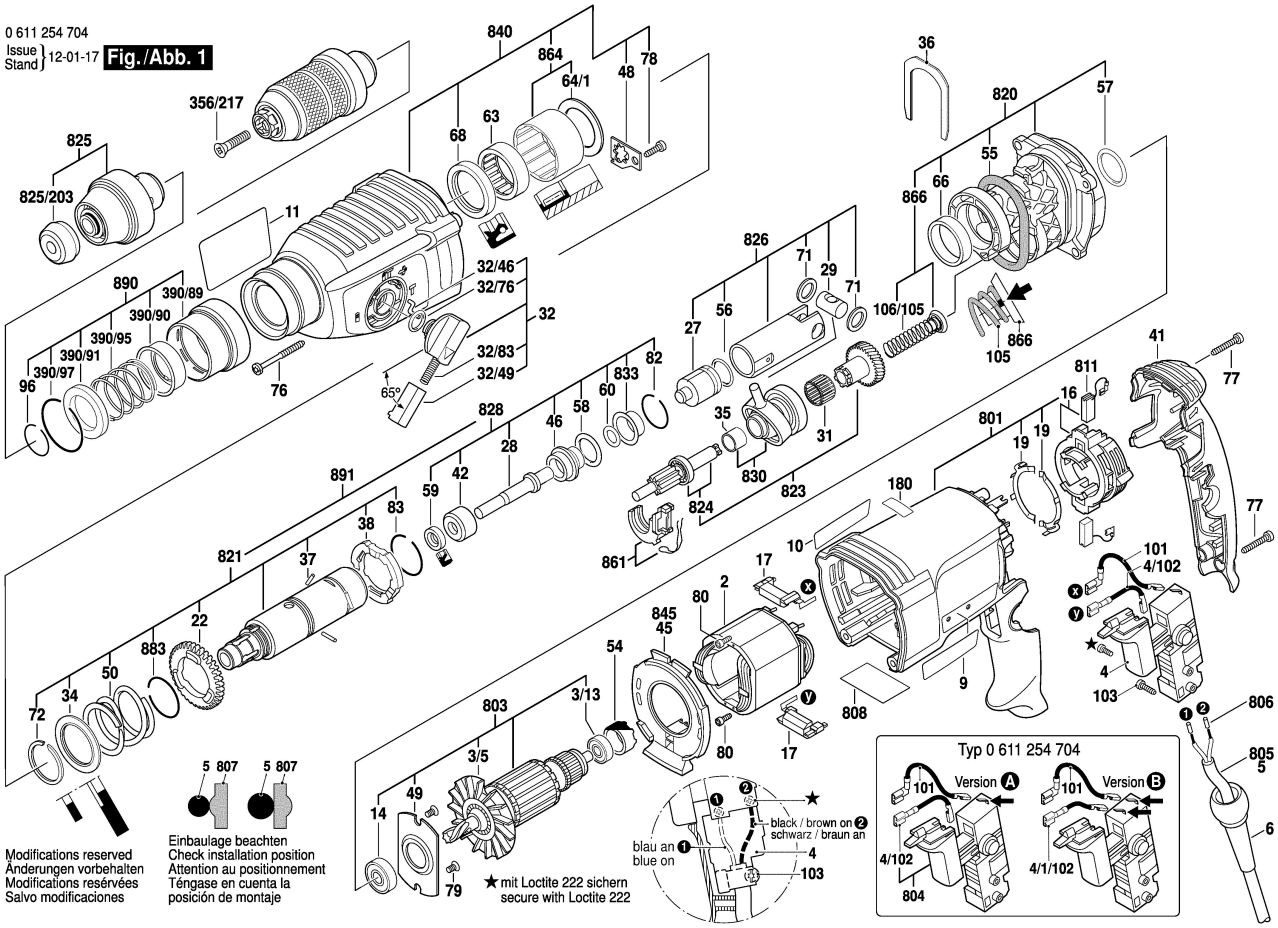

0 611 254 704
Issue / Stand 12-01-17 **Fig./Abb. 2**

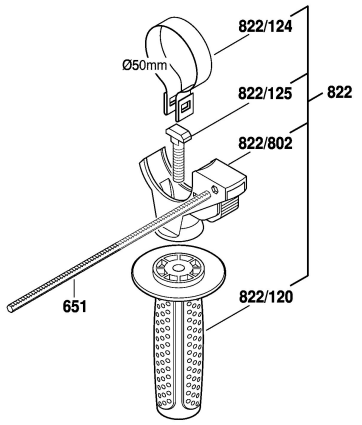

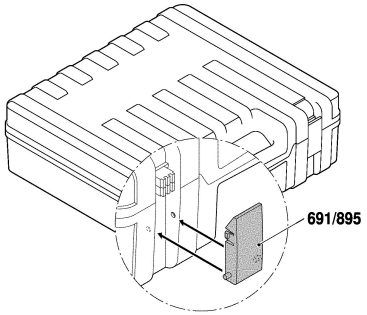

Modifications reserved
Änderungen vorbehalten
Modifications resérvées
Salvo modificaciones