0 611 254 703
Issue / Stand } 14-03-27 **Fig./Abb. 1**

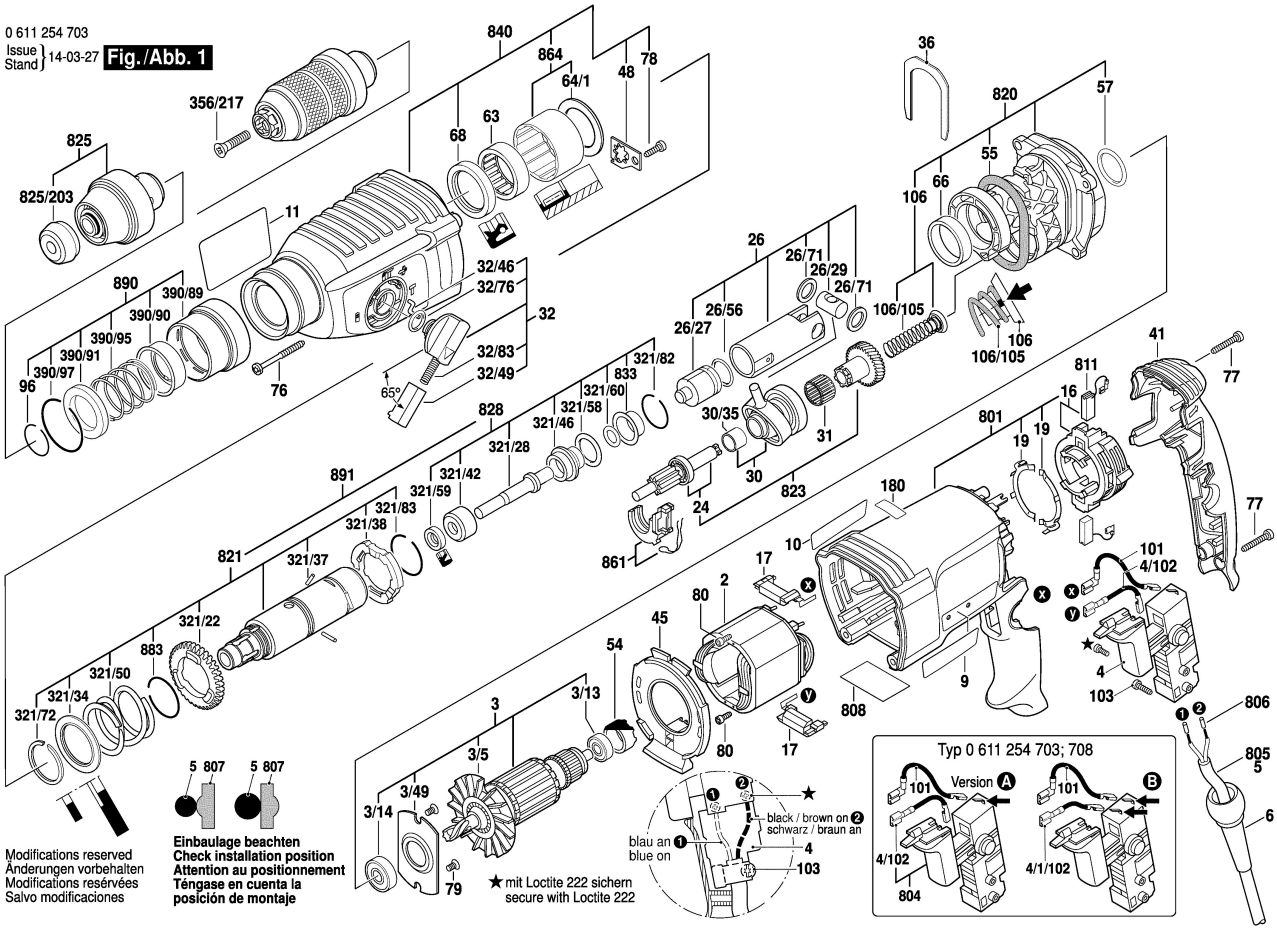

0 611 254 703
Issue / Stand } 14-03-27 **Fig./Abb. 2**

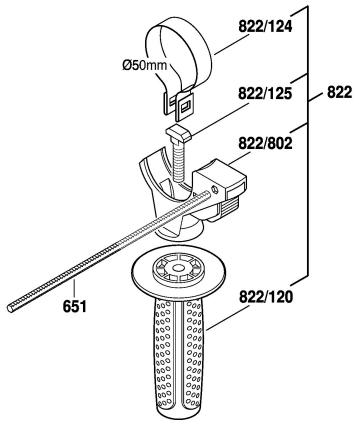

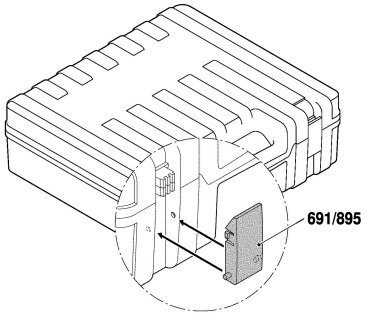

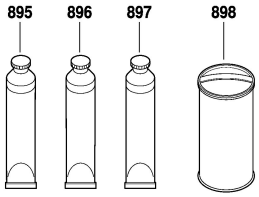

Modifications reserved
Änderungen vorbehalten
Modifications resérvées
Salvo modificaciones