0 611 318 768
Issue / Stand 08-07-23

Fig./Abb. 1

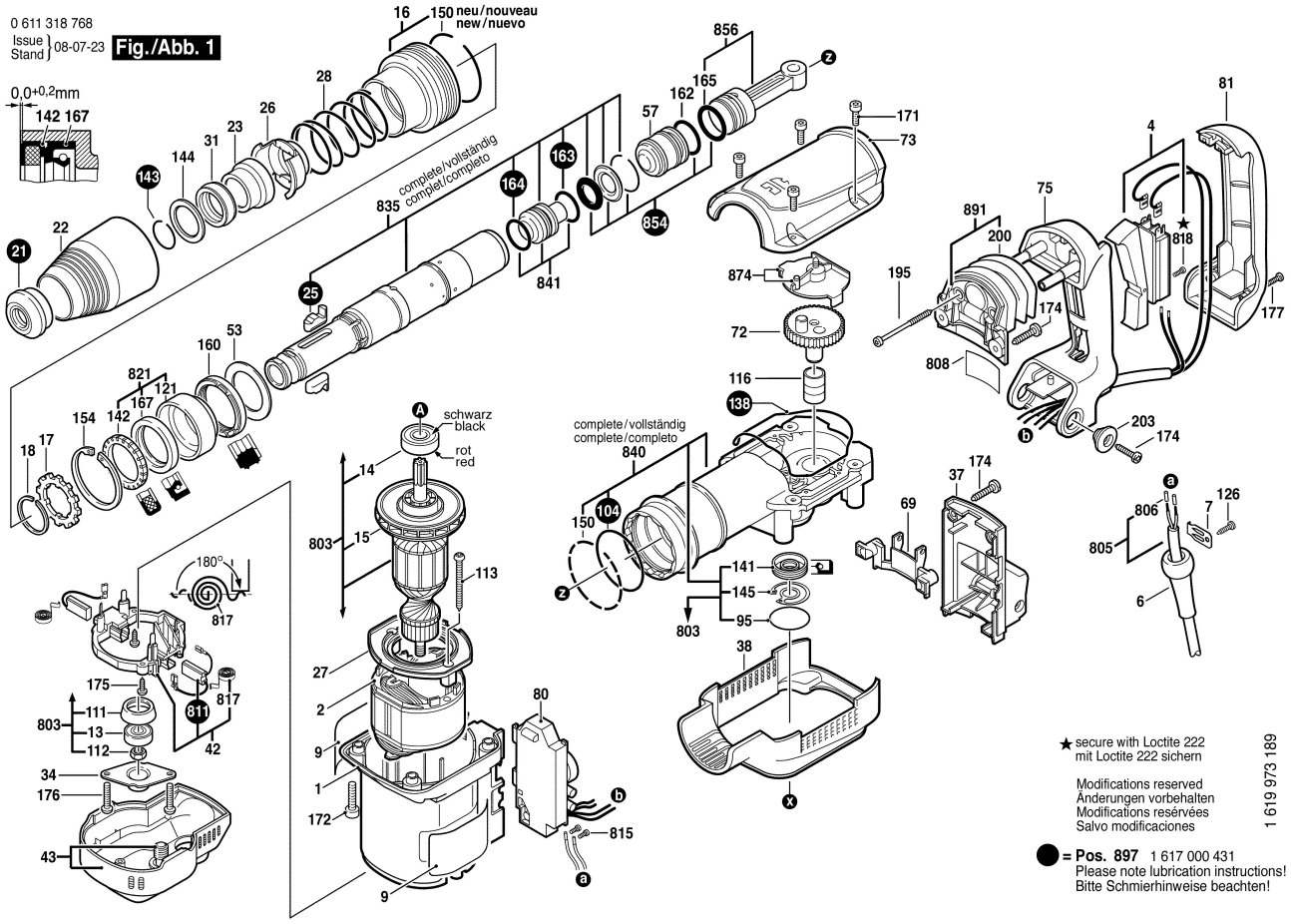

0 611 318 768
Issue / Stand 08-07-23

Fig./Abb. 2

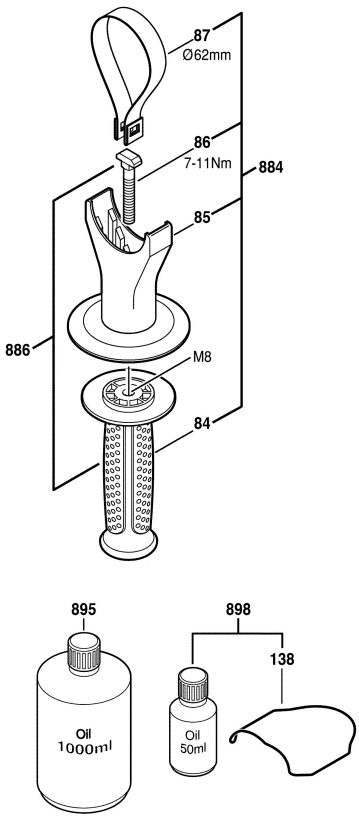

Maße in mm
Dimensions in mm
Cotes en mm
Medidas en mm

Änderungen vorbehalten
Modifications reserved
Modifications reservées
Salvo modificaciones
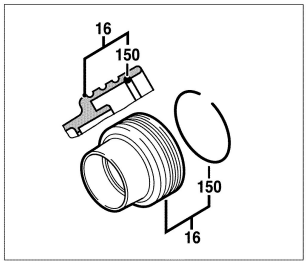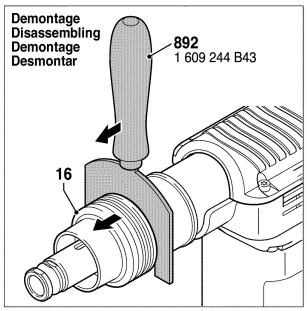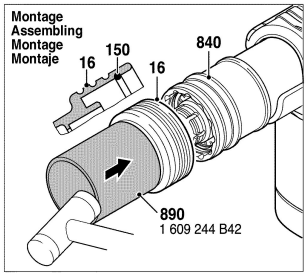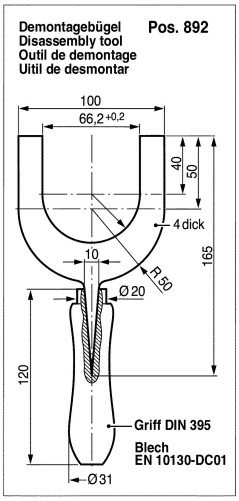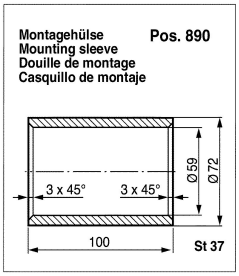
Hilfswerkzeuge zum Selbstanfertigen
Auxiliary tools
(for your own manufacture)
Outils auxiliaire (fabrication locale)
Utiles (fabricación particular)