Typ 2 608 **180 001 = BS2**

Stand } ~~96-12~~
Issue } 97-01-08

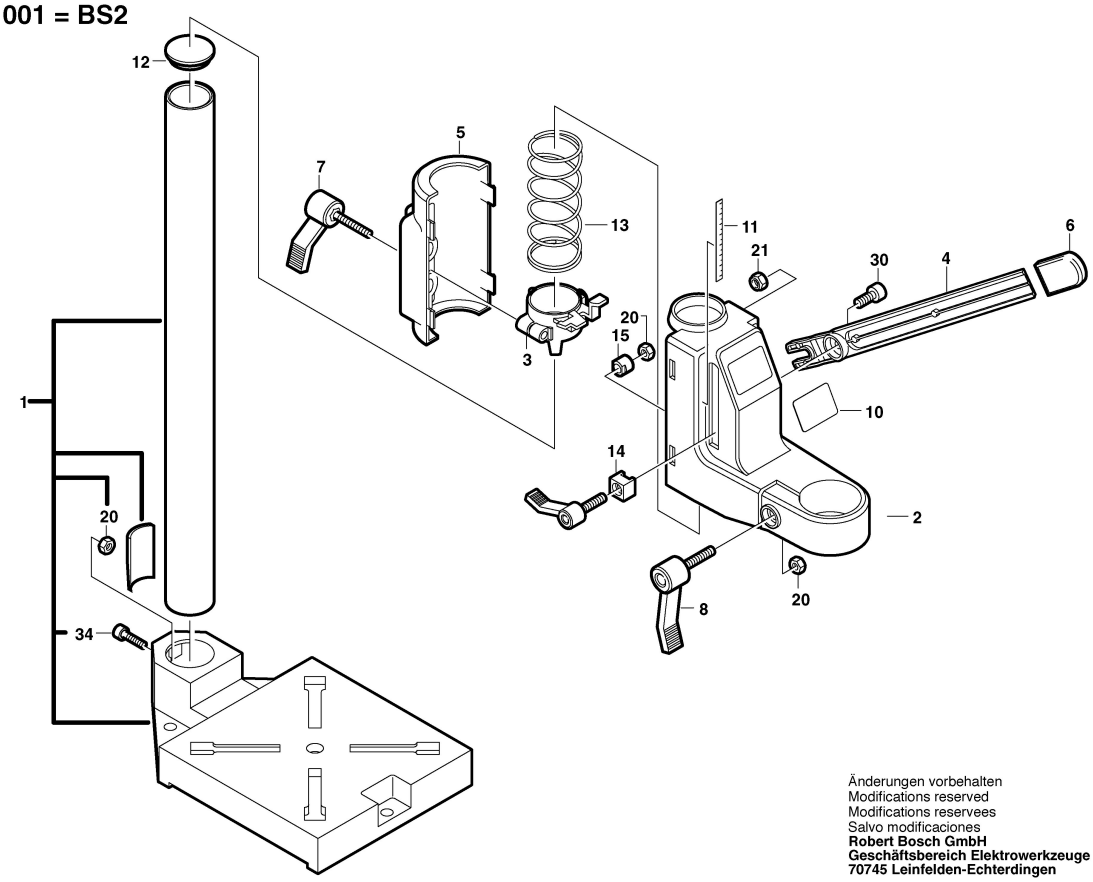

Änderungen vorbehalten
Modifications reserved
Modifications reservees
Salvo modificaciones
Robert Bosch GmbH
Geschäftsbereich Elektrowerkzeuge
70745 Leinfelden-Echterdingen