2 610 920 592
Issue } 04-09-15
Stand }

Fig./Abb. 1

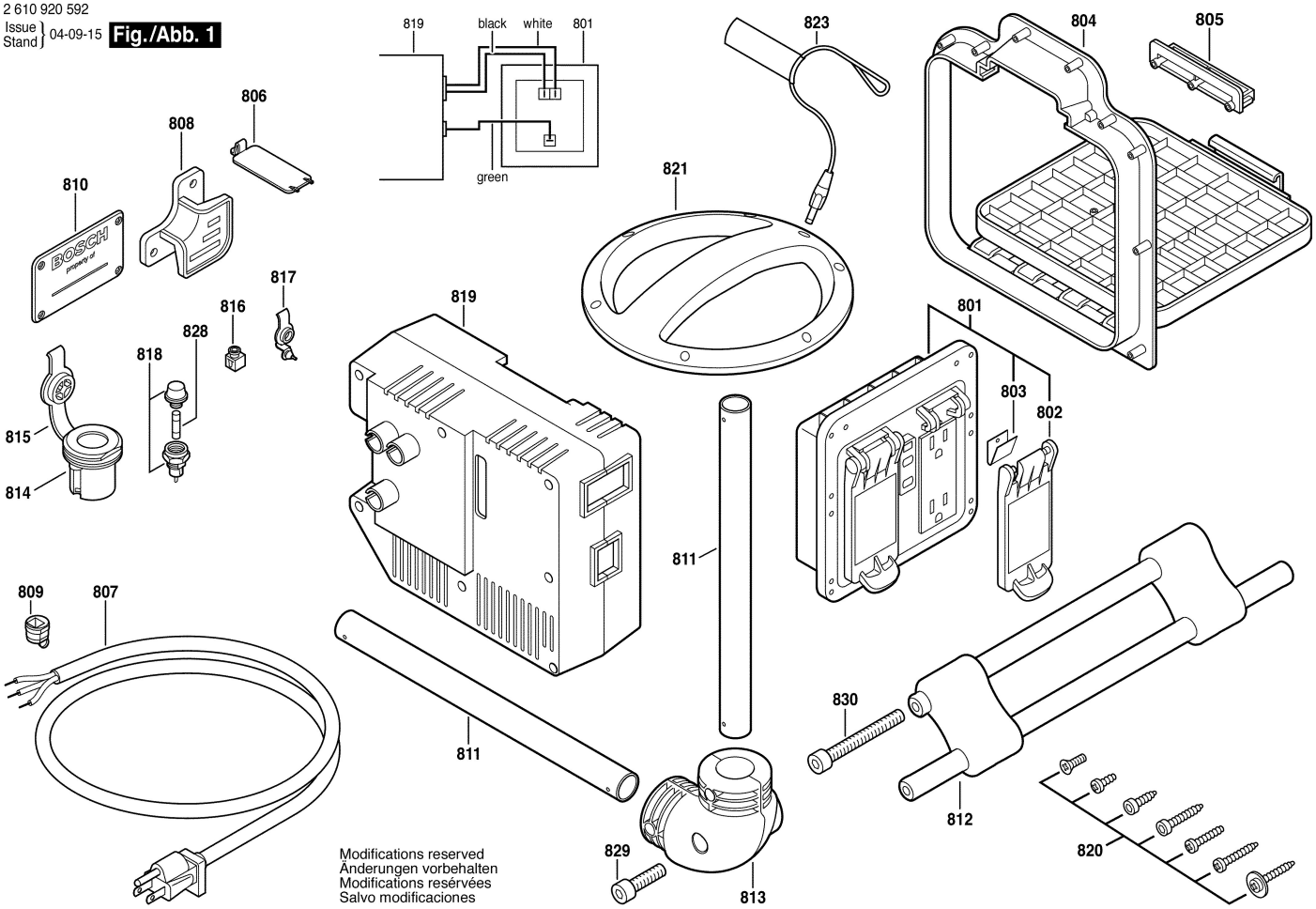

Modifications reserved
Änderungen vorbehalten
Modifications reservées
Salvo modificaciones