3 601 C6A 280
Issue / Stand } 13-02-05 **Fig./Abb. 1**

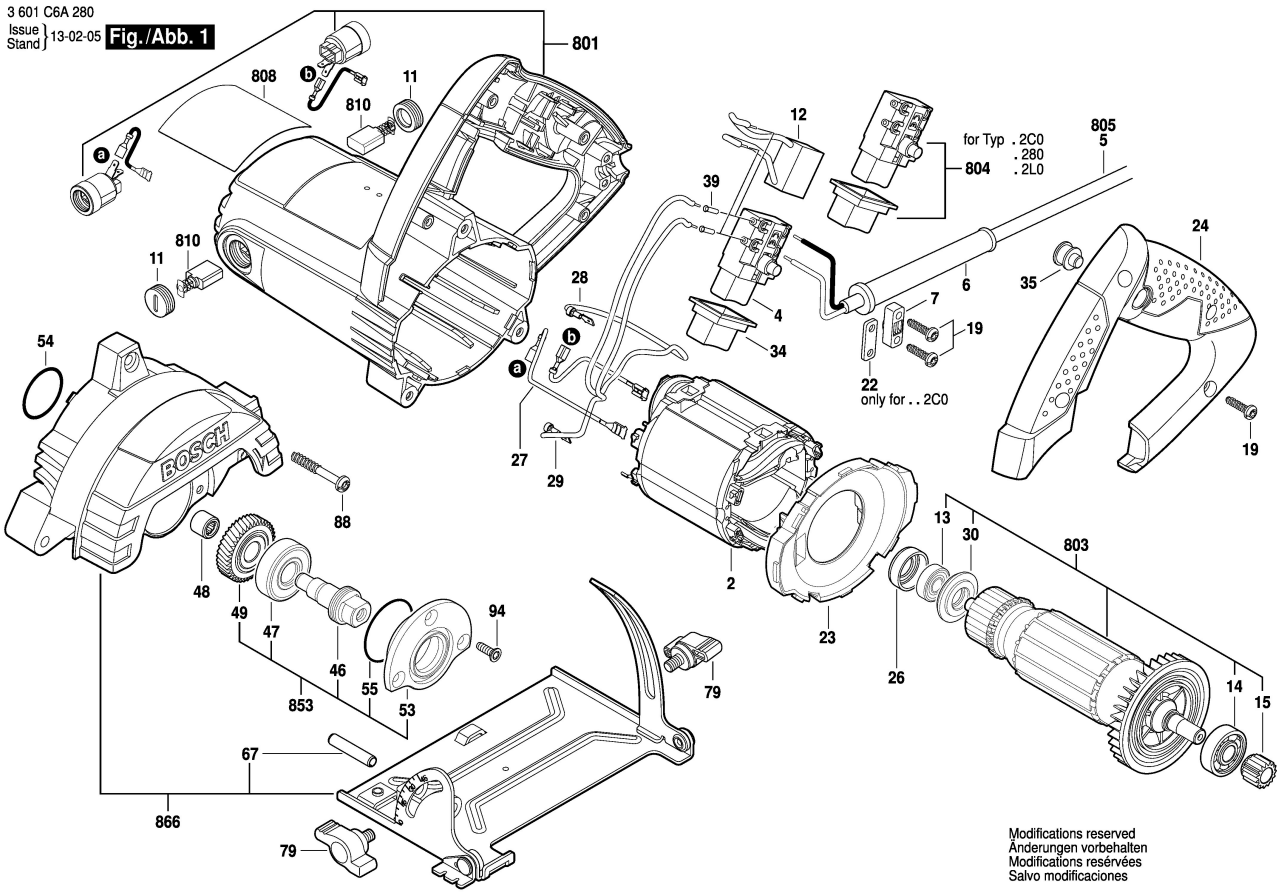

Modifications reserved
Änderungen vorbehalten
Modifications resérvées
Salvo modificaciones

3 601 C6A 280
Issue / Stand } 13-02-05 **Fig./Abb. 2**

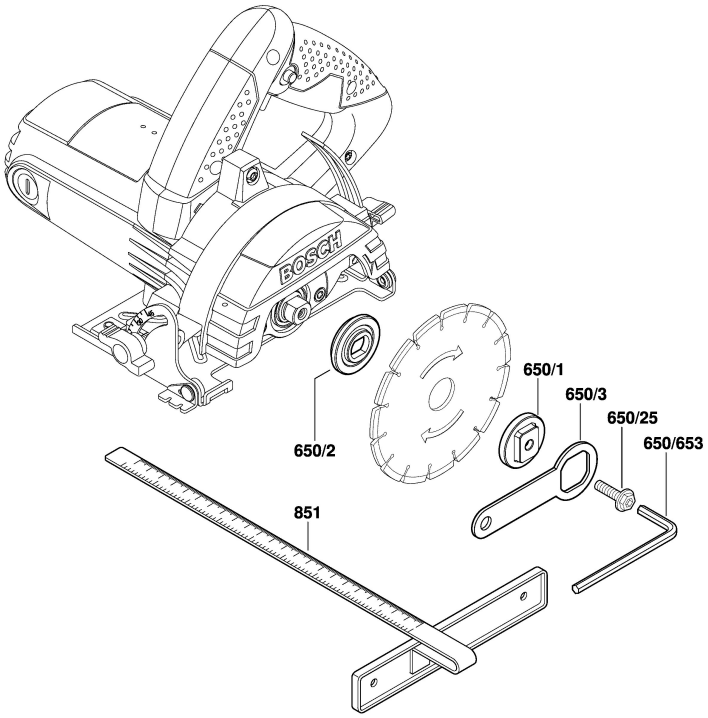

Modifications reserved
Änderungen vorbehalten
Modifications resérvées
Salvo modificaciones