3 601 E15 011
Issue / Stand } 14-05-22 **Fig./Abb. 1**
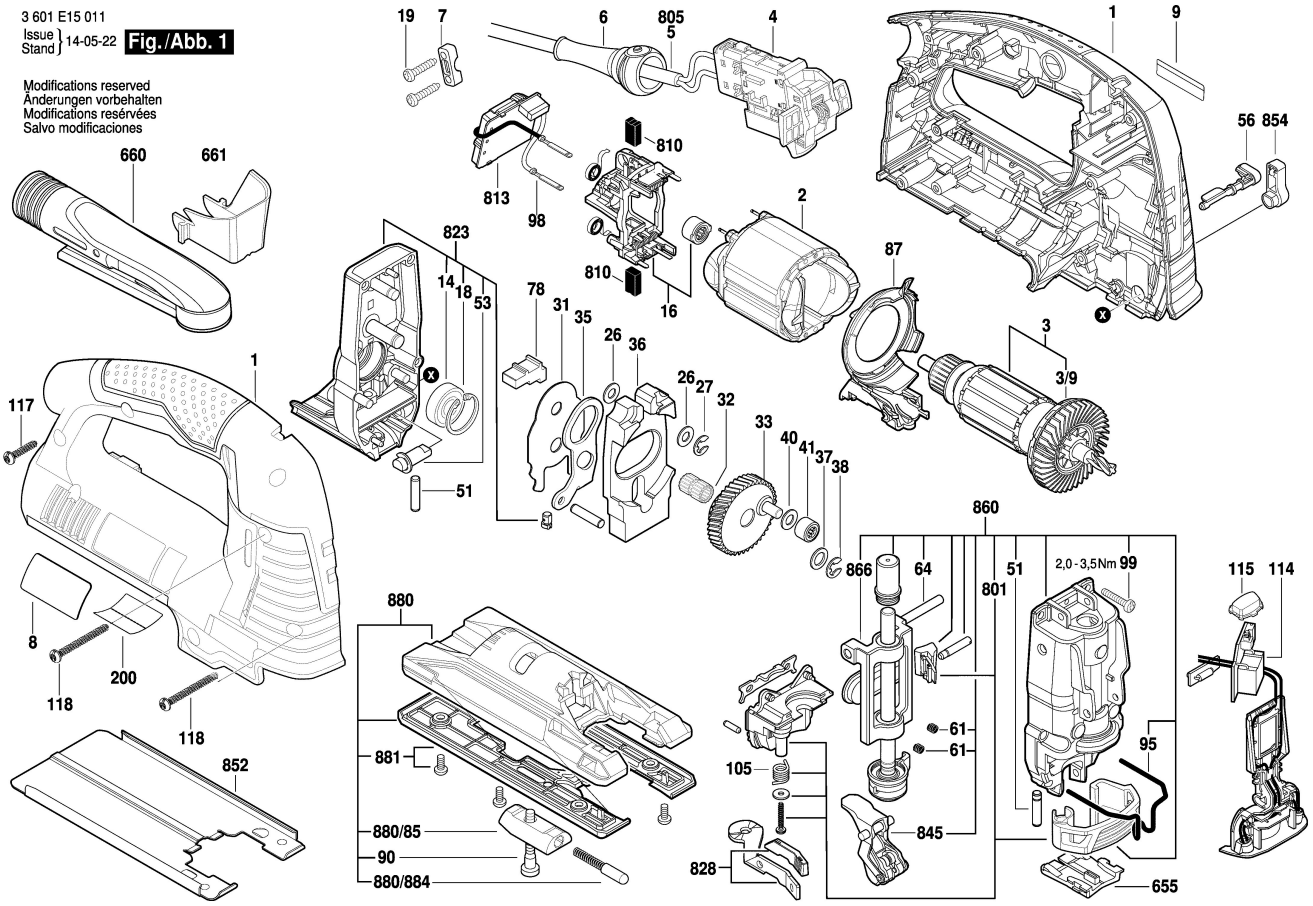
Modifications reserved
Änderungen vorbehalten
Modifications resérvées
Salvo modificaciones