3 601 E23 0B0

Stand } ~~06-03~~
Issue } 07-09-03

Fig./Abb. 1

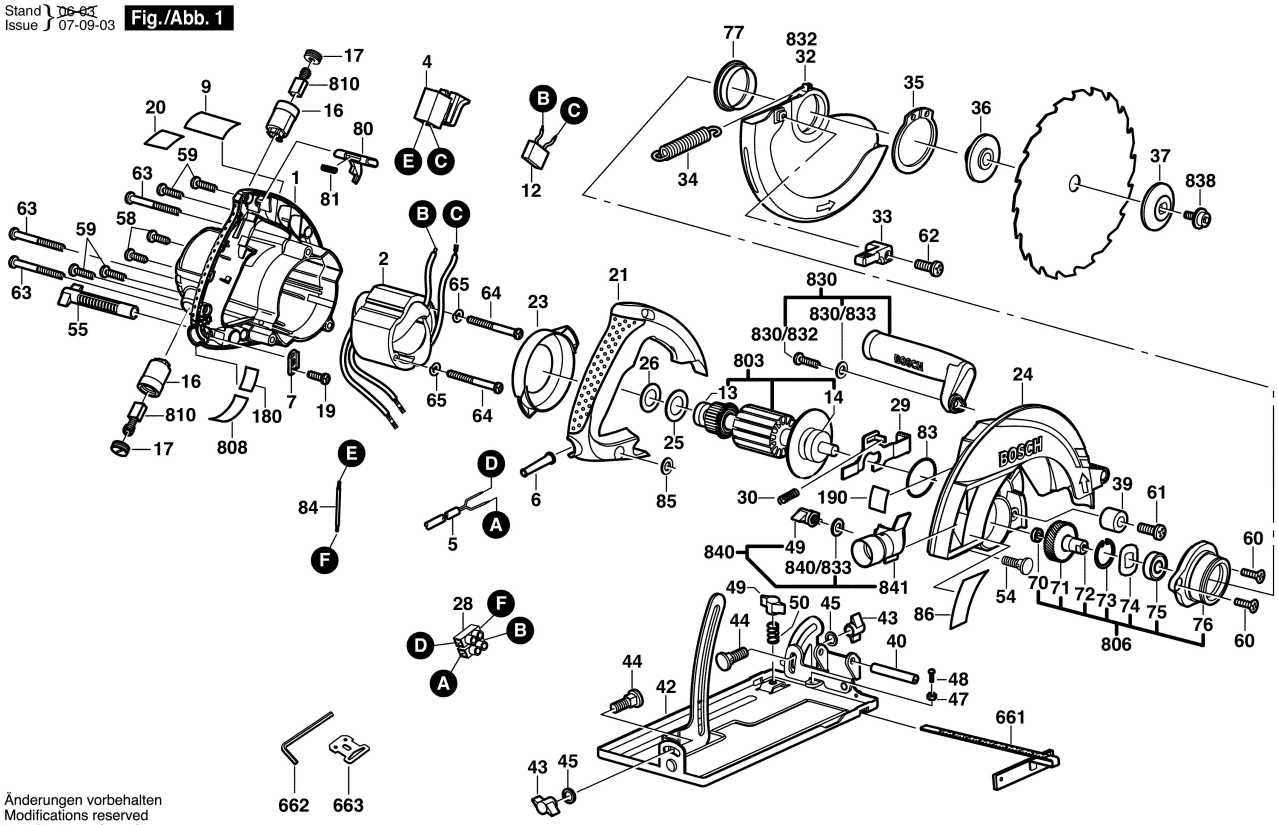

Änderungen vorbehalten
Modifications reserved
Modifications réservées
Salvo modificaciones