3 601 E87 643

Stand } ~~D8-02~~
Issue } 11-12-06

Fig. /Abb. 1

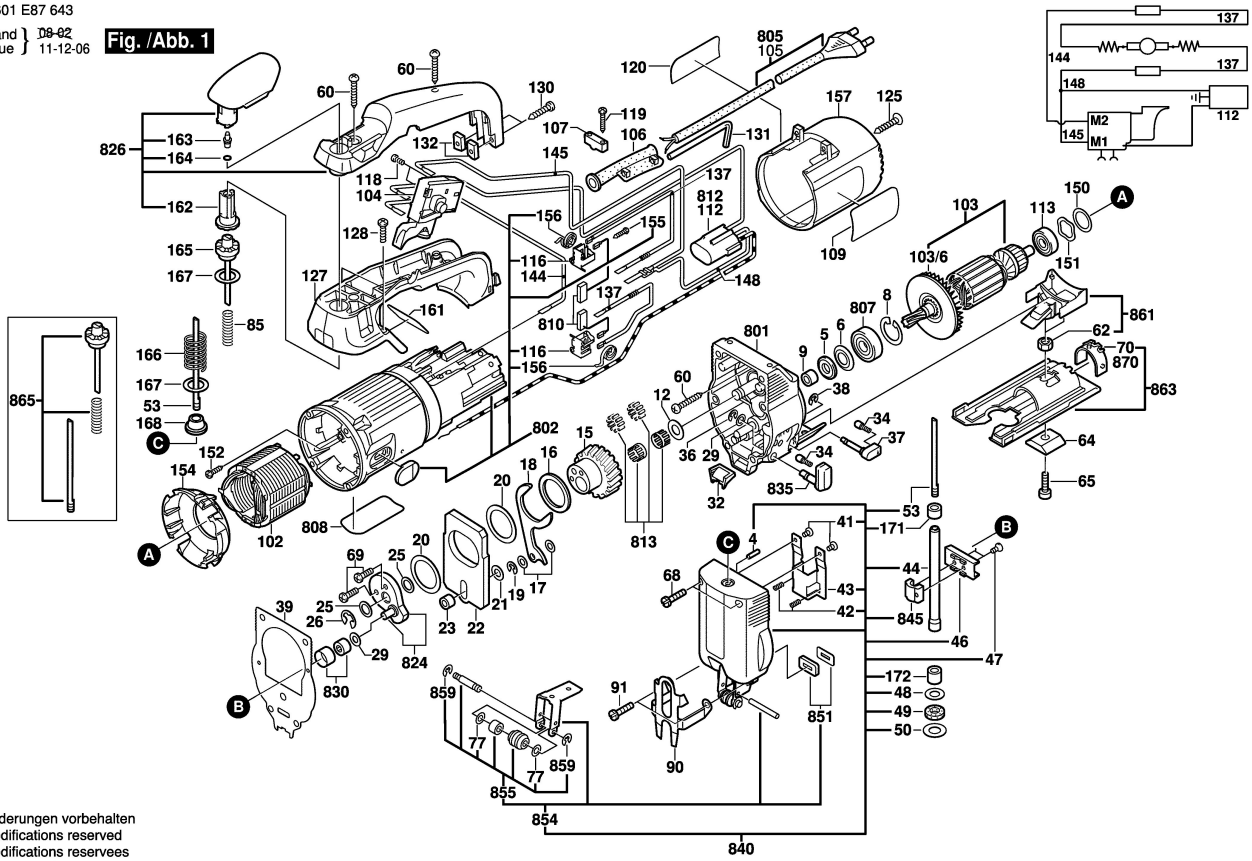

Änderungen vorbehalten
Modifications reserved
Modifications reservees
Salvo modificaciones