3 601 F6D 010
Issue
Stand } 14-01-08

Fig./Abb. 1

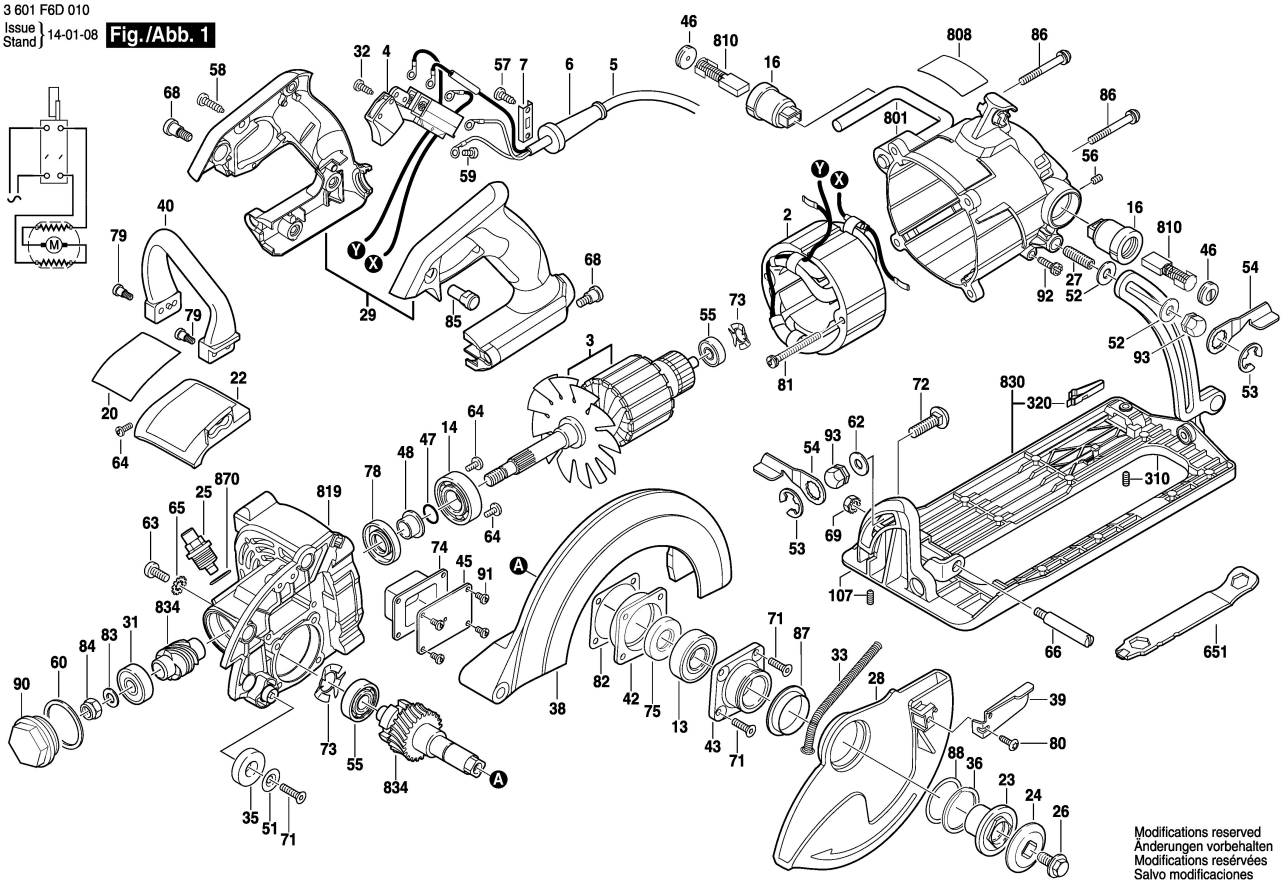

Modifications reserved
Änderungen vorbehalten
Modifications resérvées
Salvo modificaciones