3 601 F71 R10
Issue Stand 13-01-24

Fig./Abb. 1

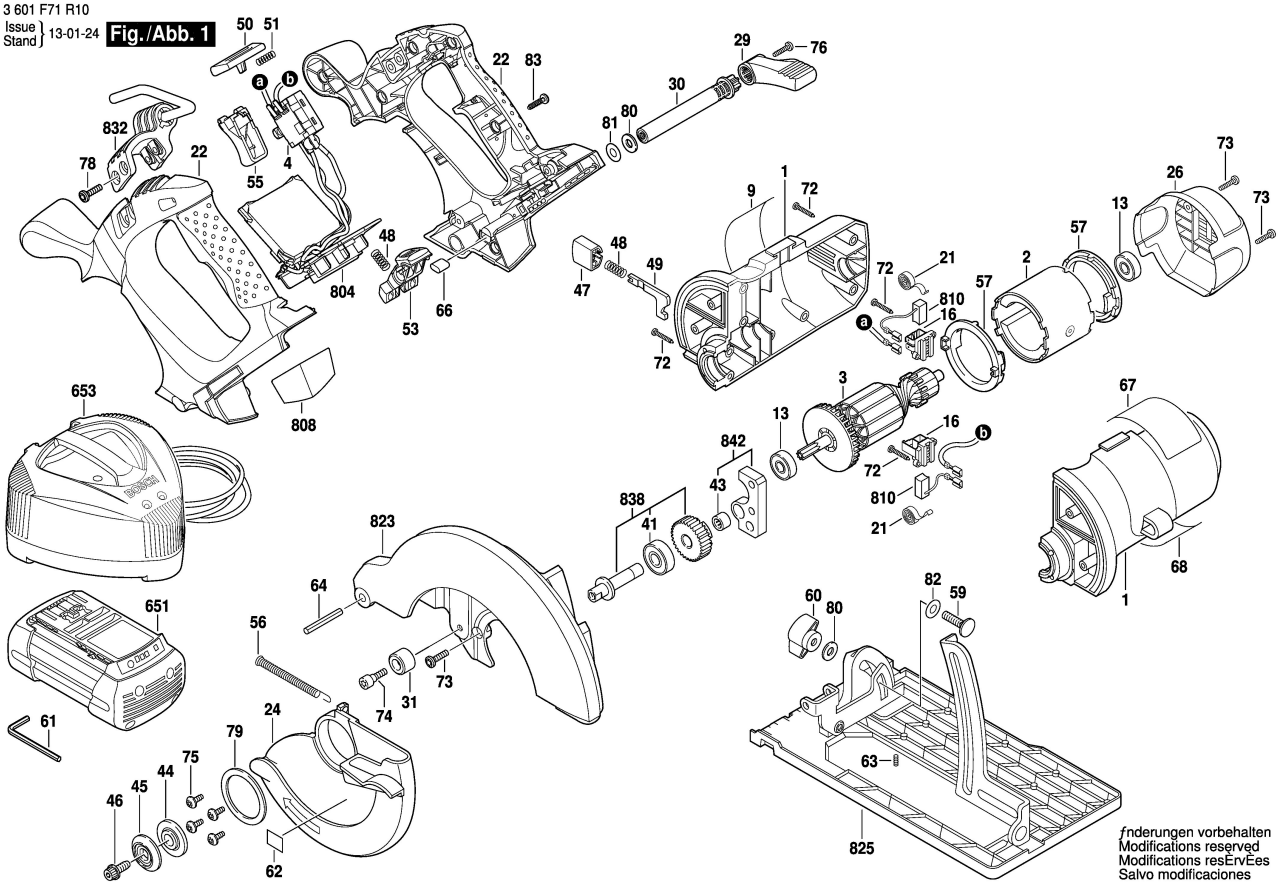

Änderungen vorbehalten
Modifications reserved
Modifications réservées
Salvo modificaciones