3 601 J09 301

Stand / Issue } 05-11-14

Fig./Abb. 1

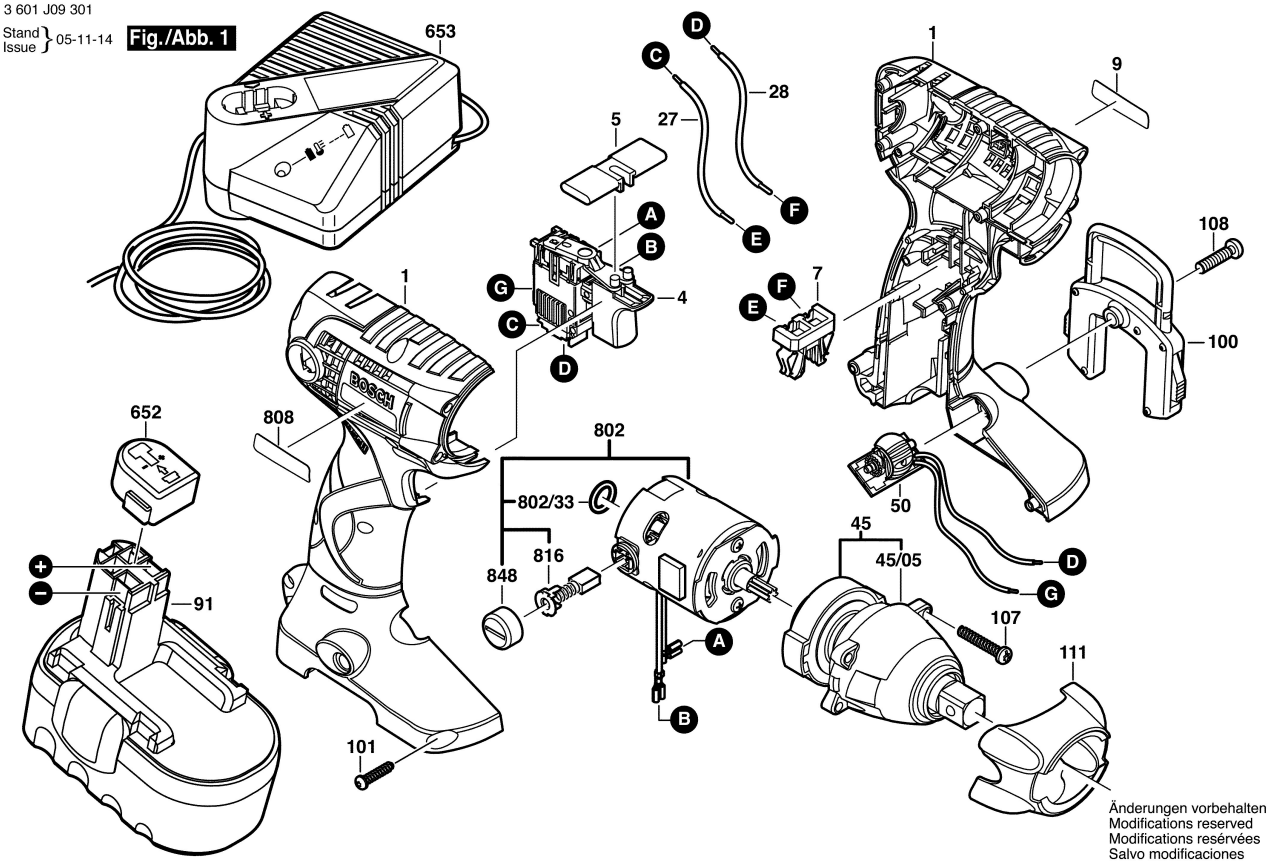

Änderungen vorbehalten
Modifications reserved
Modifications resérvées
Salvo modificaciones