3 603 A27 001

Stand } ~~10-10~~
Issue } 11-10-10

Fig./Abb. 1

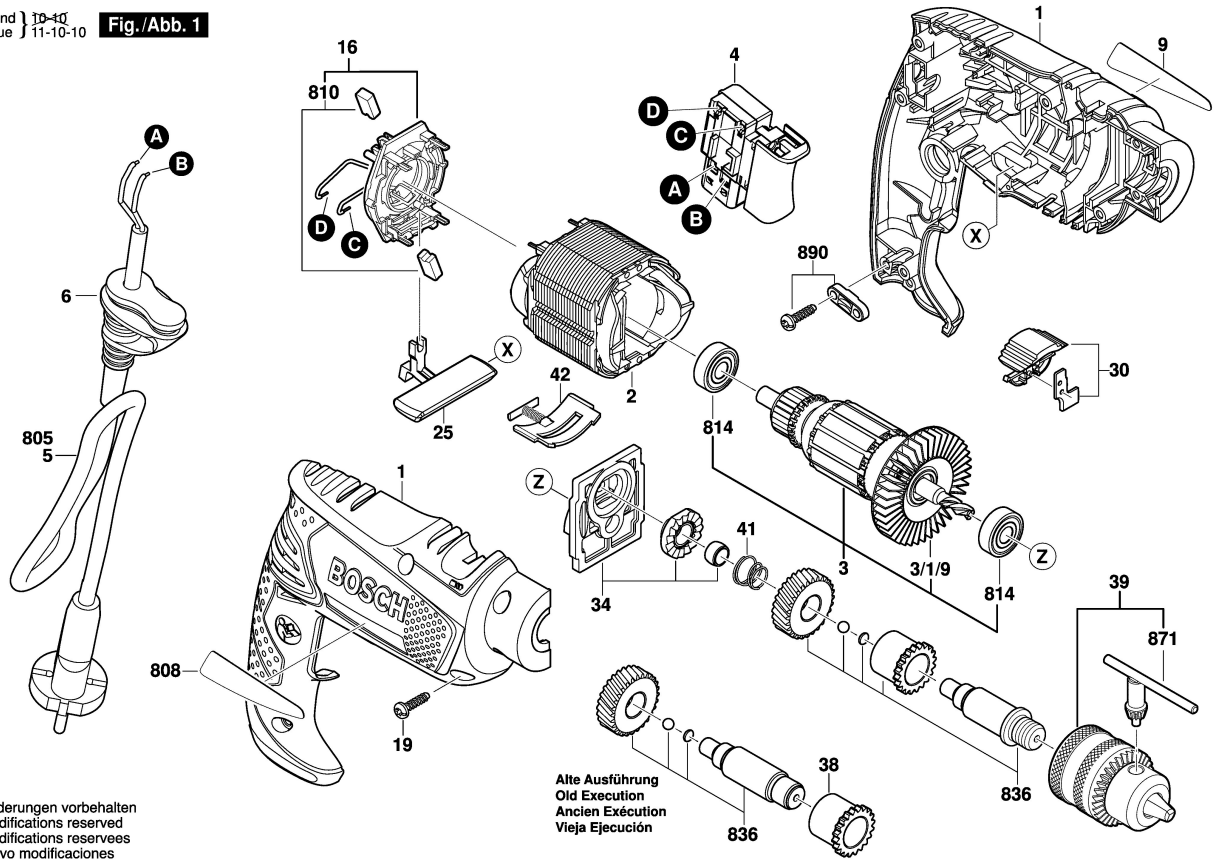

Änderungen vorbehalten
Modifications reserved
Modifications reservees
Salvo modificaciones

3 603 A27 001

Stand } ~~09-07-15~~
Issue } 09-07-16

Fig./Abb. 2

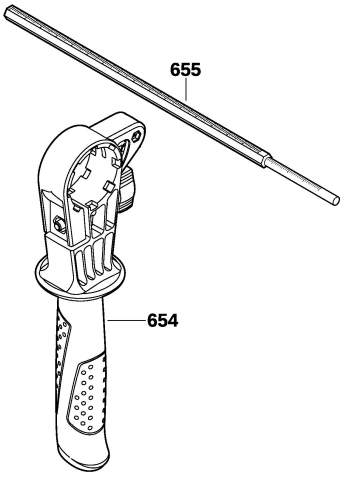

Änderungen vorbehalten
Modifications reserved
Modifications reservees
Salvo modificaciones