3 603 B6A 001
Stand } ~~07-06~~
Issue } 09-03-18

Fig./Abb. 1

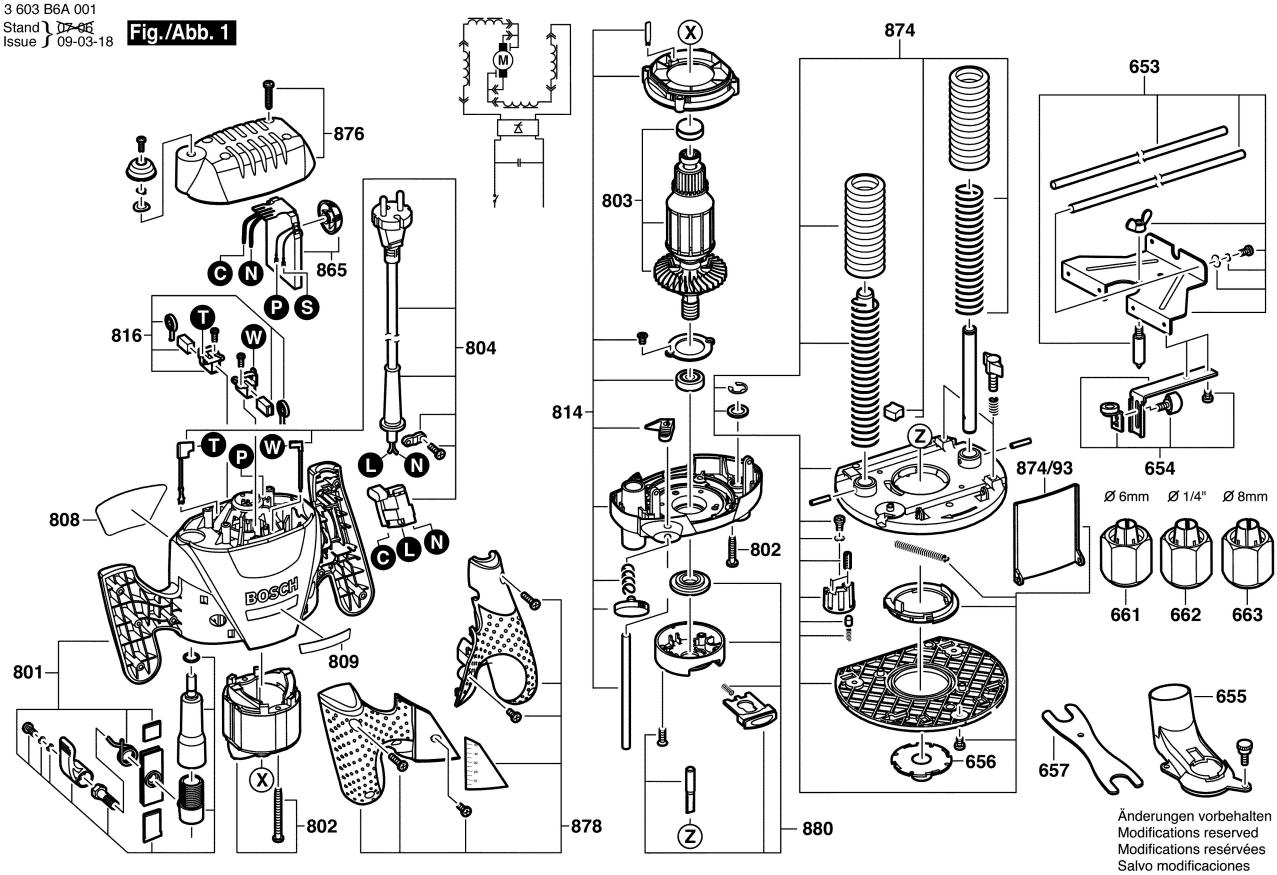

Änderungen vorbehalten
Modifications reserved
Modifications resérvées
Salvo modificaciones