3 603 C40 300

Stand ~~04-12~~
Issue 05-01-13

Fig./Abb. 1

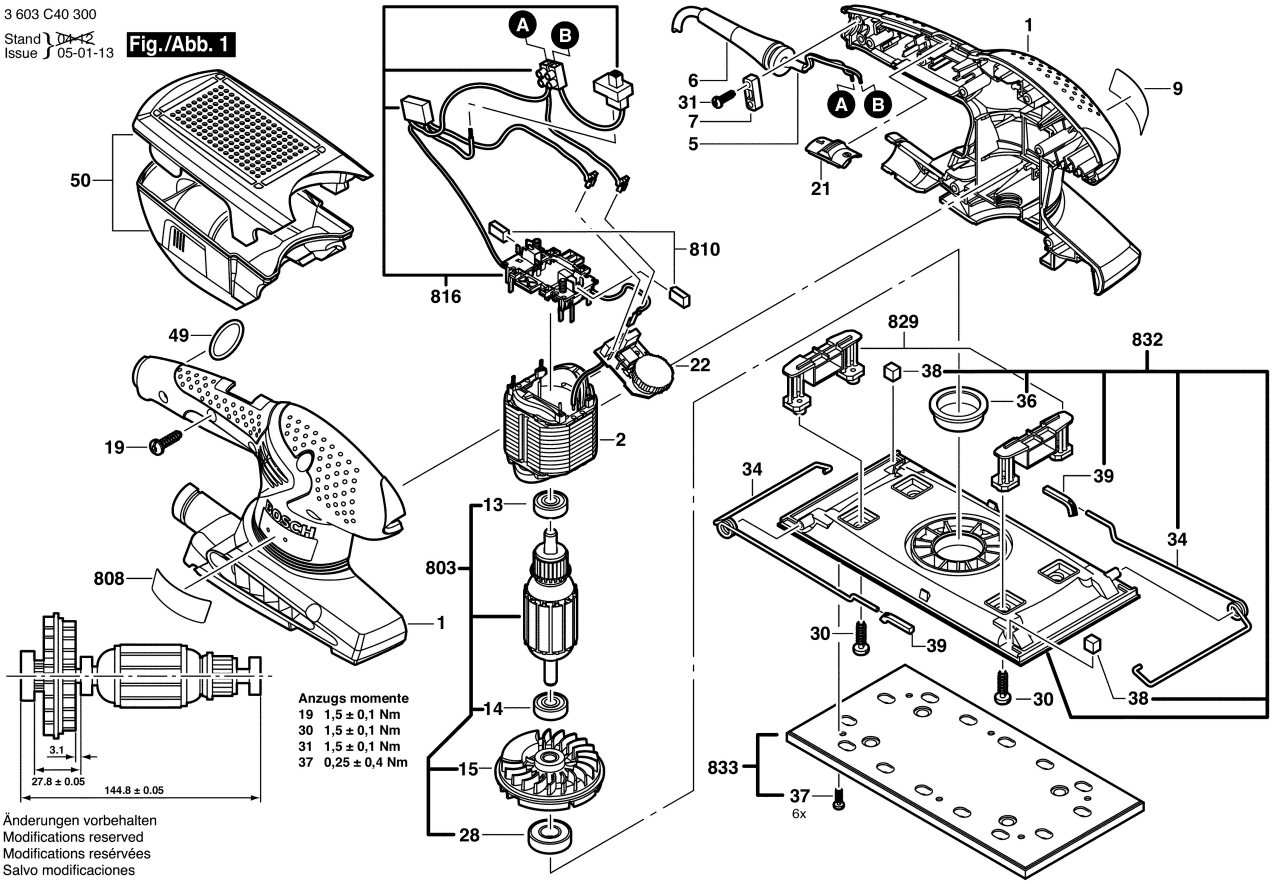

Änderungen vorbehalten
Modifications reserved
Modifications resérvées
Salvo modificaciones