3 603 C78 000
Stand } ~~03-09~~
Issue } 03-12-03

Fig./Abb. 1

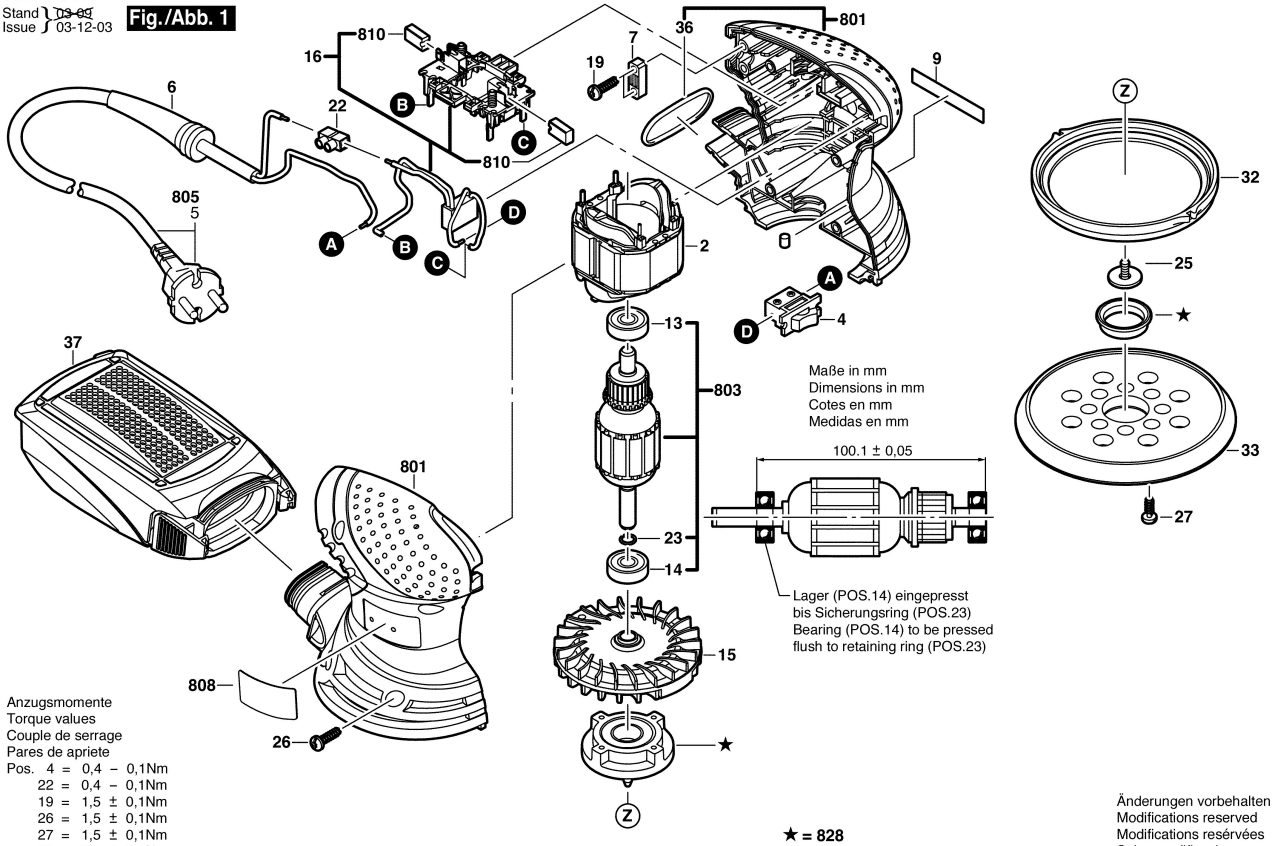

Anzugsmomente
Torque values
Couple de serrage
Pares de apriete

Pos. 4	=	0,4 ± 0,1Nm	
22	=	0,4 ± 0,1Nm	
19	=	1,5 ± 0,1Nm	
26	=	1,5 ± 0,1Nm	
27	=	1,5 ± 0,1Nm	
25	=	2,0 ± 0,1Nm	

Änderungen vorbehalten
Modifications reserved
Modifications resérvées
Salvo modificaciones