3 603 CB6 000
Issue / Stand 14-07-01

Fig./Abb. 1

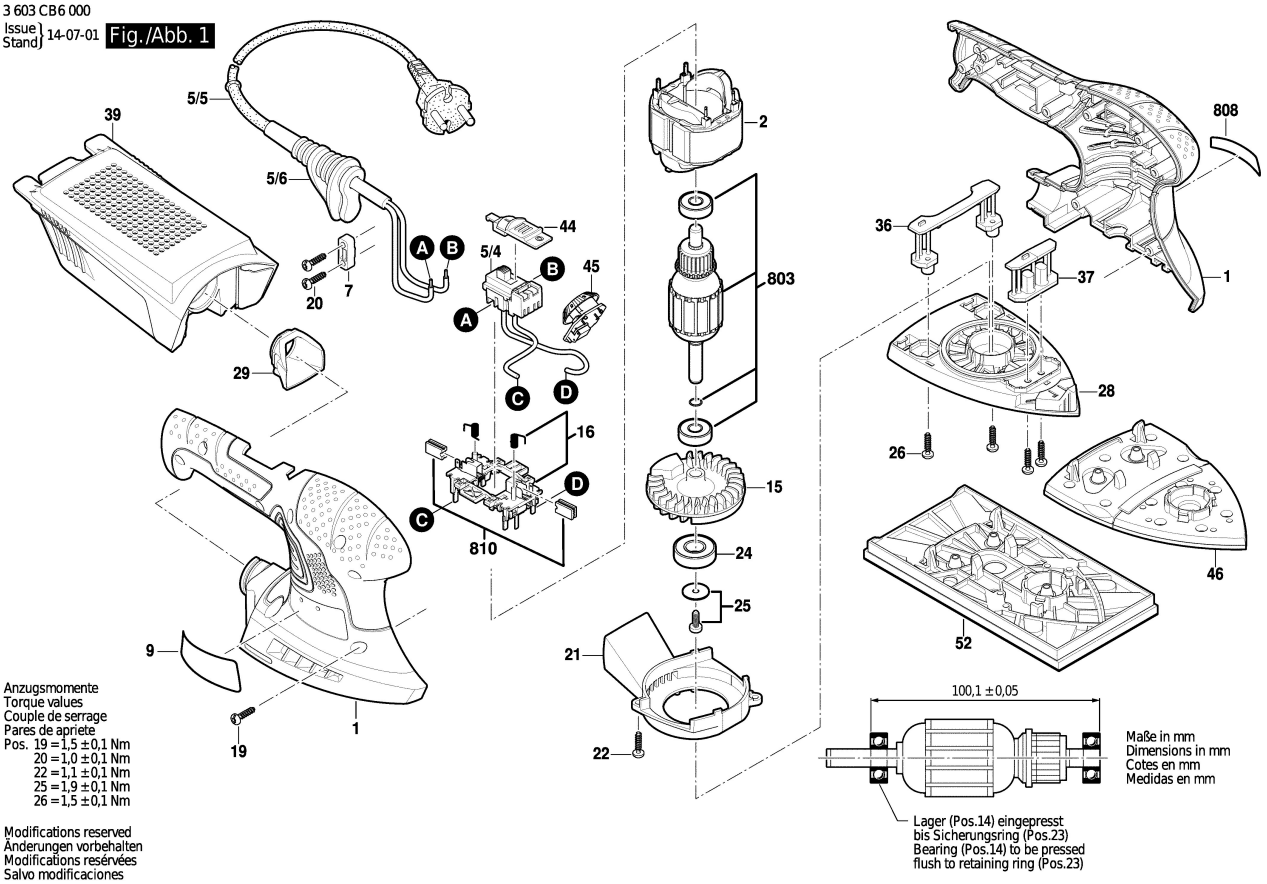

Anzugsmomente
Torque values
Couple de serrage
Pares de apriete
Pos. 19 = 1,5 ± 0,1 Nm
20 = 1,0 ± 0,1 Nm
22 = 1,1 ± 0,1 Nm
25 = 1,9 ± 0,1 Nm
26 = 1,5 ± 0,1 Nm

Modifications reserved
Änderungen vorbehalten
Modifications resérvées
Salvo modificaciones