3 603 D13 500
Stand } 08-06
Issue } 09-08-19

Fig./Abb. 1

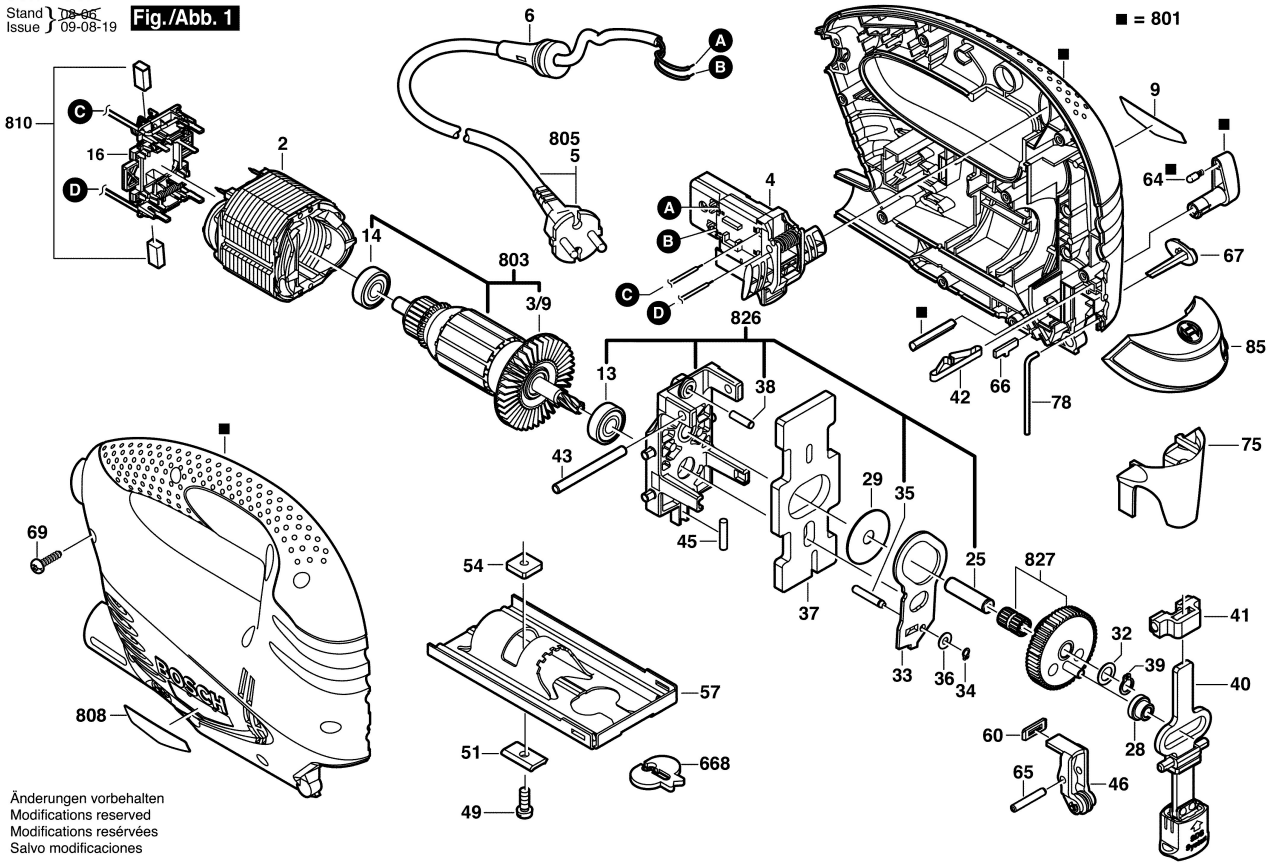

Änderungen vorbehalten
Modifications reserved
Modifications resérvées
Salvo modificaciones