3 611 B3A 000
Issue / Stand } 13-10-11 **Fig./Abb. 1**

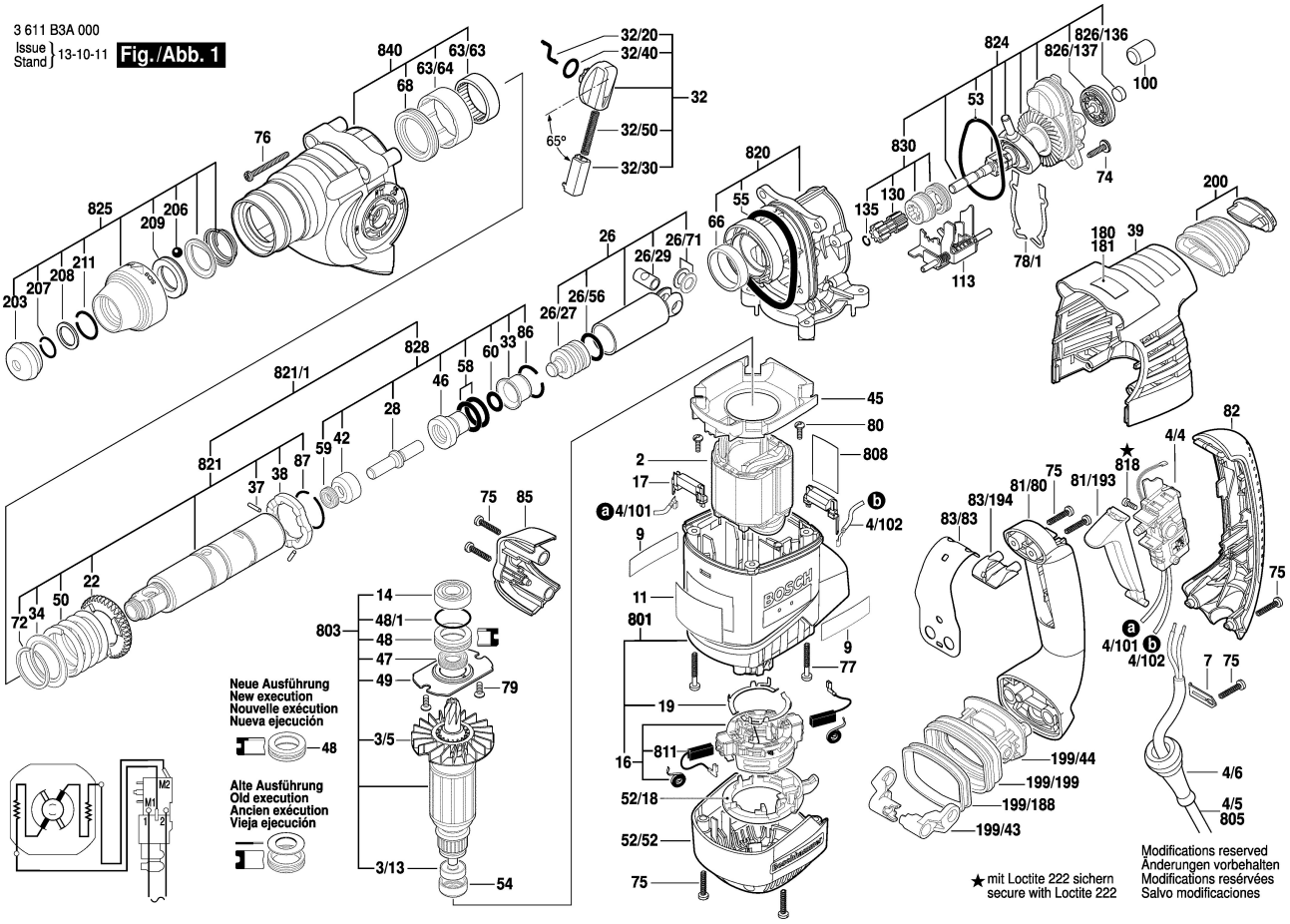

3 611 B3A 000
Issue / Stand } 13-07-05 **Fig./Abb. 2**

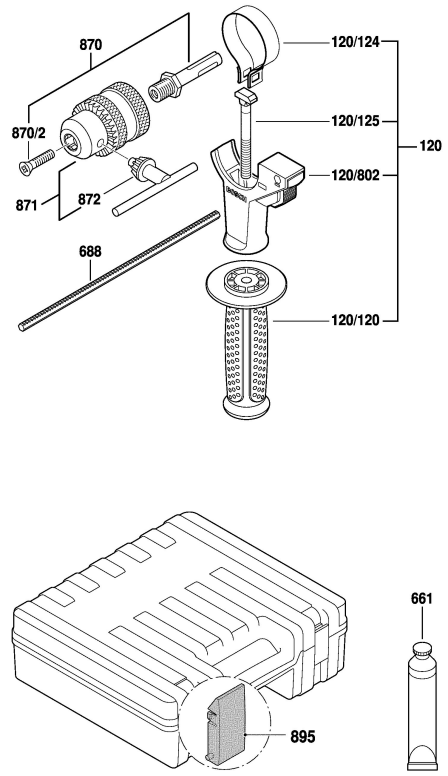

Modifications reserved
Änderungen vorbehalten
Modifications resérvées
Salvo modificaciones