3 611 B4A 000
Issue Stand } 13-10-11 **Fig./Abb. 1**

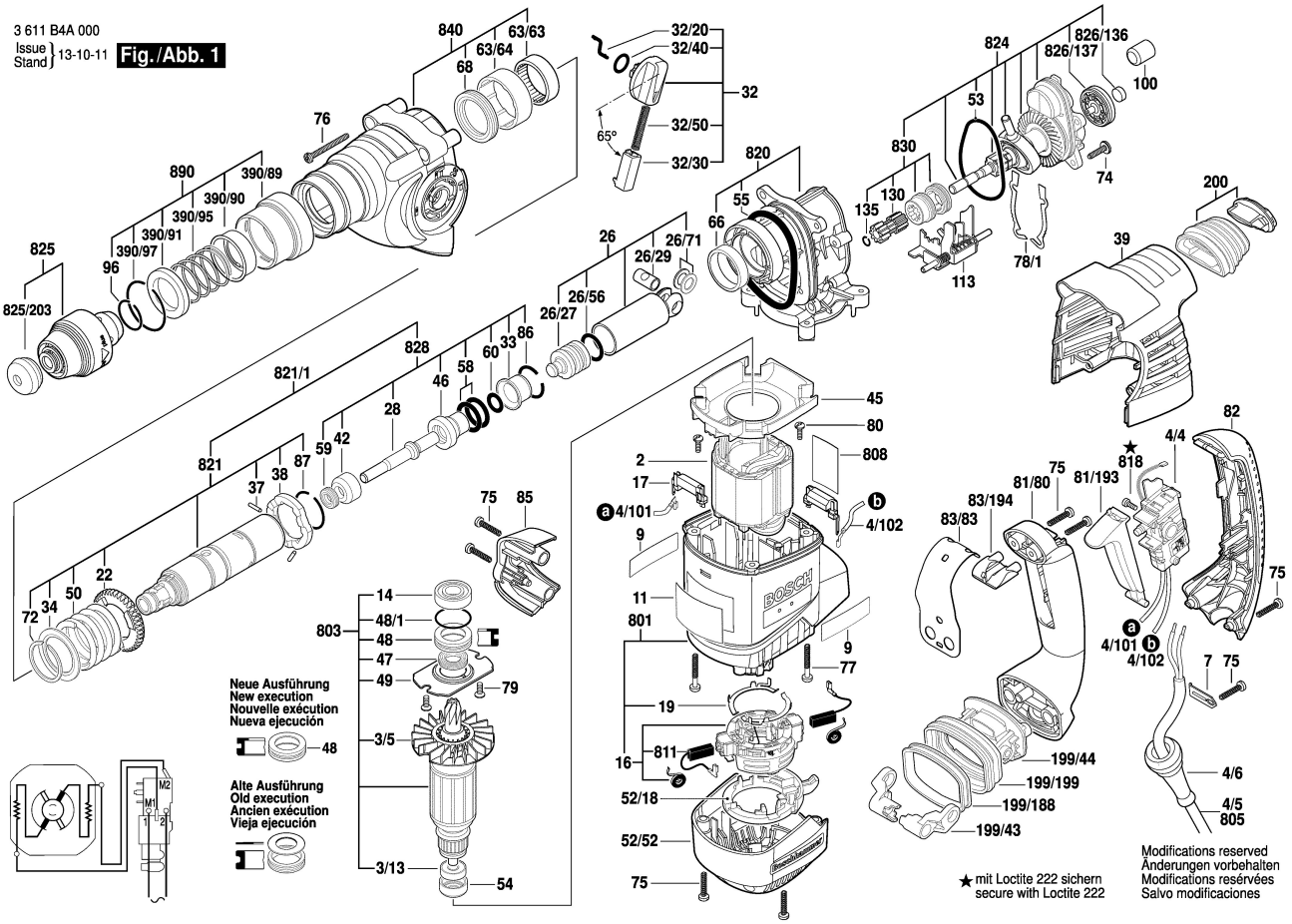

3 611 B4A 000
Issue Stand } 13-10-11 **Fig./Abb. 2**

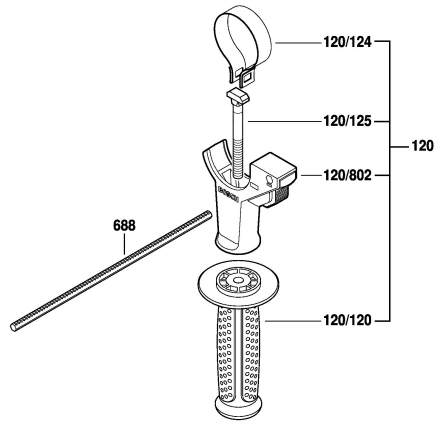

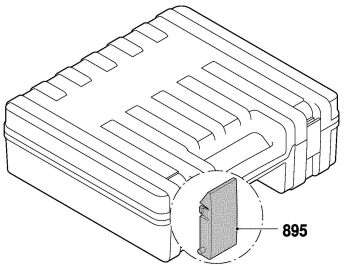

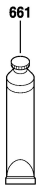

Modifications reserved
Änderungen vorbehalten
Modifications resérvées
Salvo modificaciones