3 611 B58 2B0
Issue / Stand } 09-06-17 **Fig./Abb. 1**

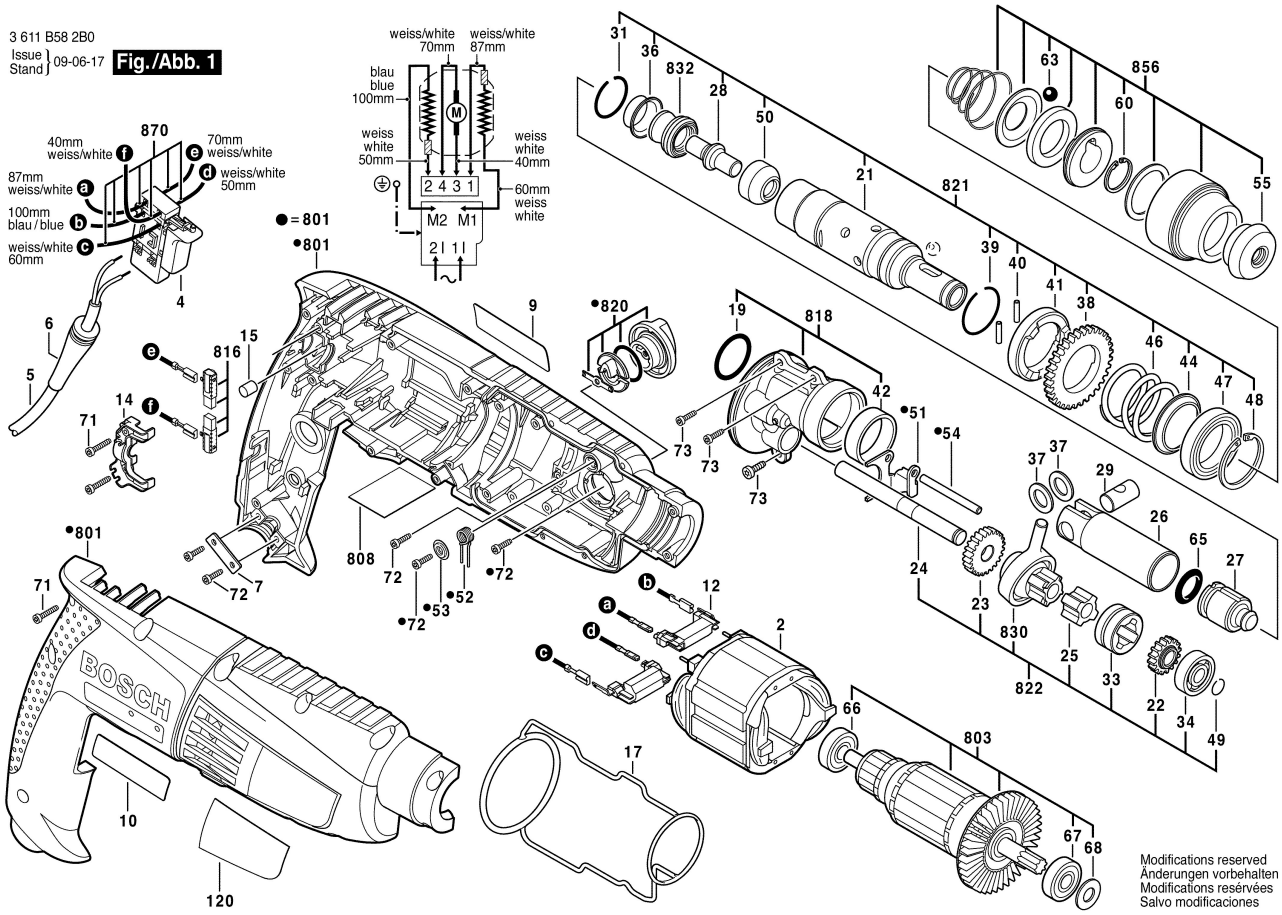

Modifications reserved
Änderungen vorbehalten
Modifications resérvées
Salvo modificaciones

3 611 B58 2B0
Issue / Stand } 09-06-17 **Fig./Abb. 2**

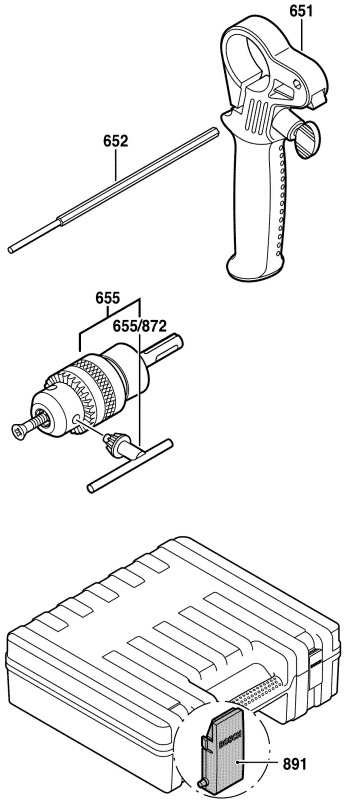

Modifications reserved
Änderungen vorbehalten
Modifications resérvées
Salvo modificaciones