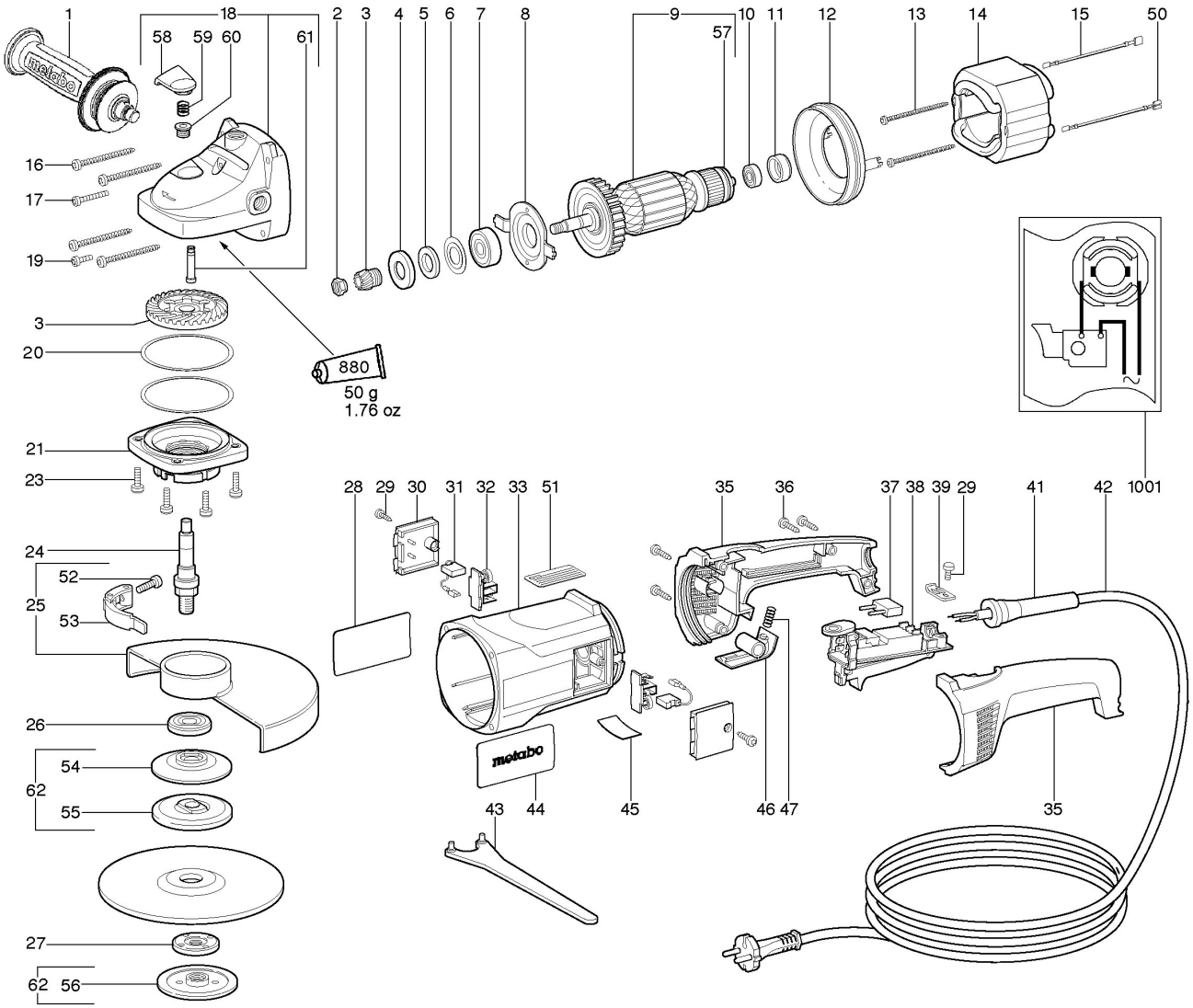
1
18
58
59
60
61
2
3
4
5
6
7
8
9
57
10
11
12
13
14
15
50
16
17
19
3
20
880
50 g
1.76 oz
21
23
24
52
25
53
26
54
62
55
27
62
56
28
29
30
31
32
33
51
35
36
37
38
39
29
41
42
1001
43
44
45
46
47
35