9 617 082 514
Stand ~~12-95~~
Issue 02-06-19

**Fig./Abb. 1**

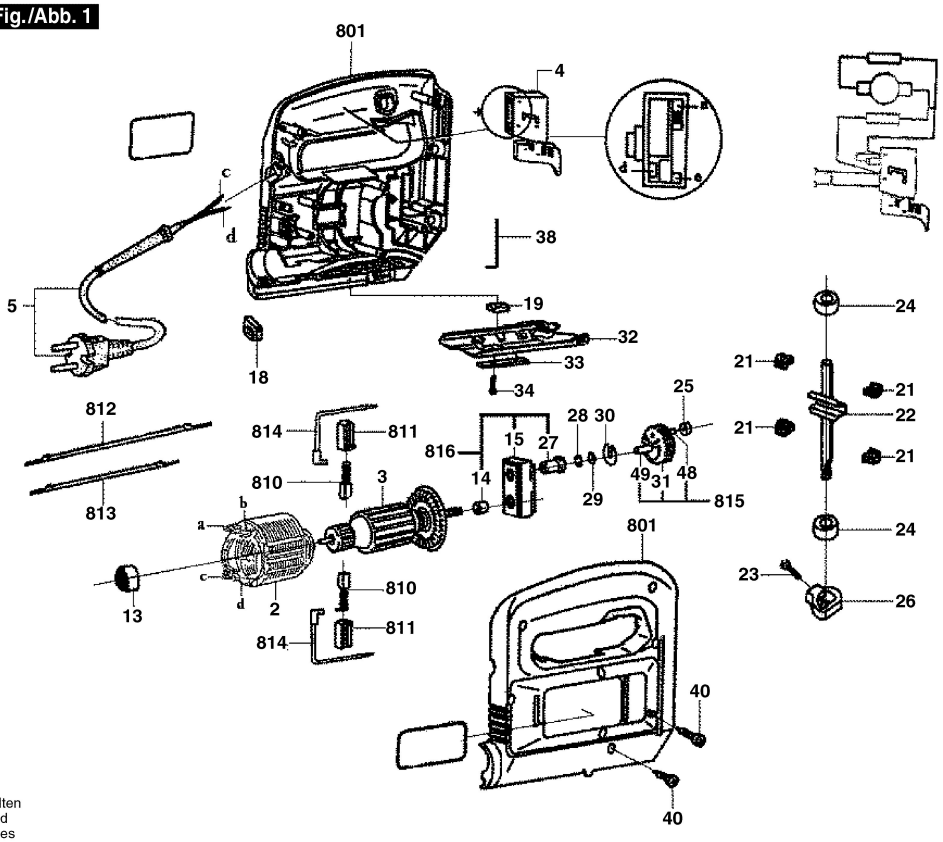


Änderungen vorbehalten
Modifications reserved
Modifications reservees
Salvo modificaciones