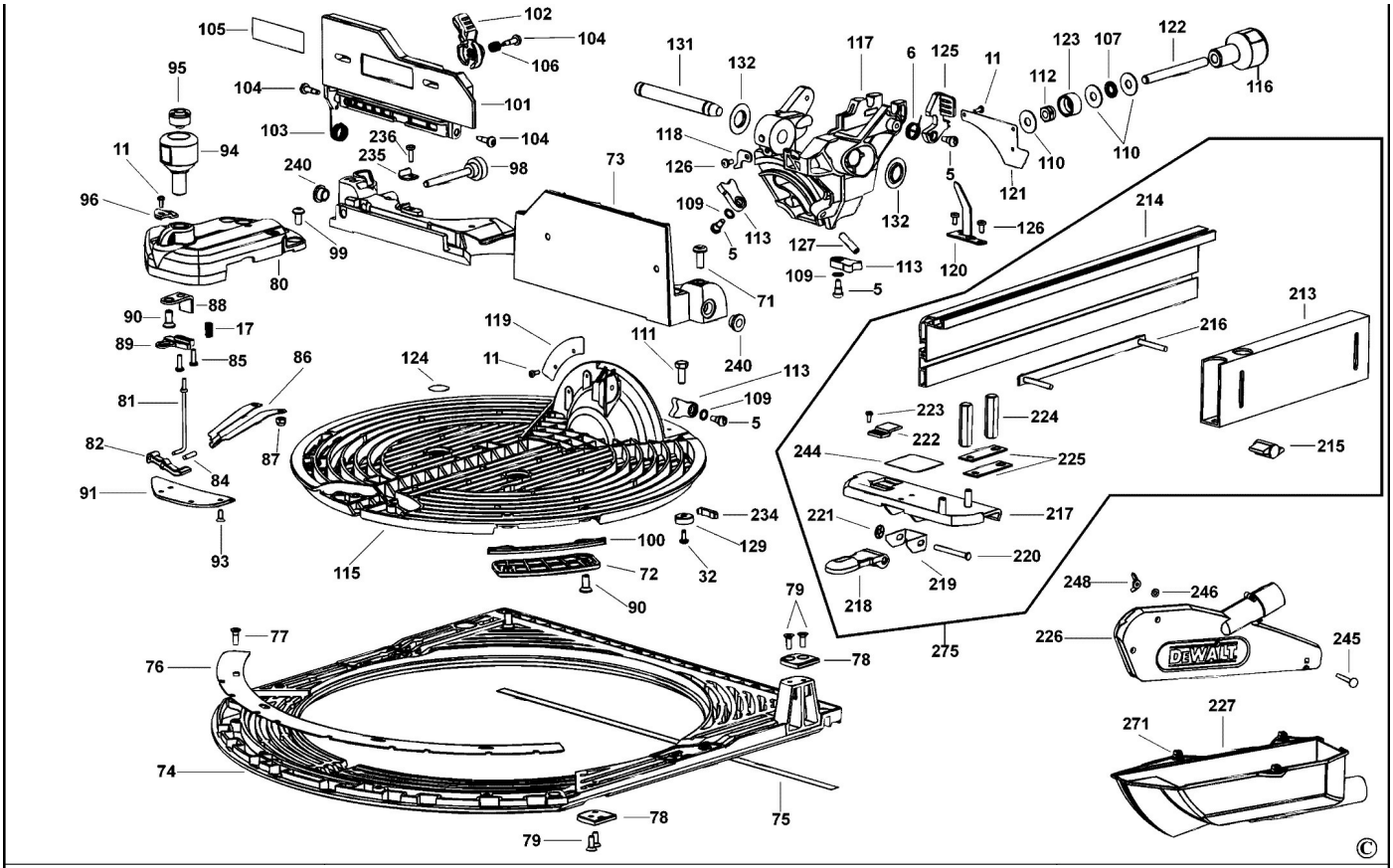
DEWALT

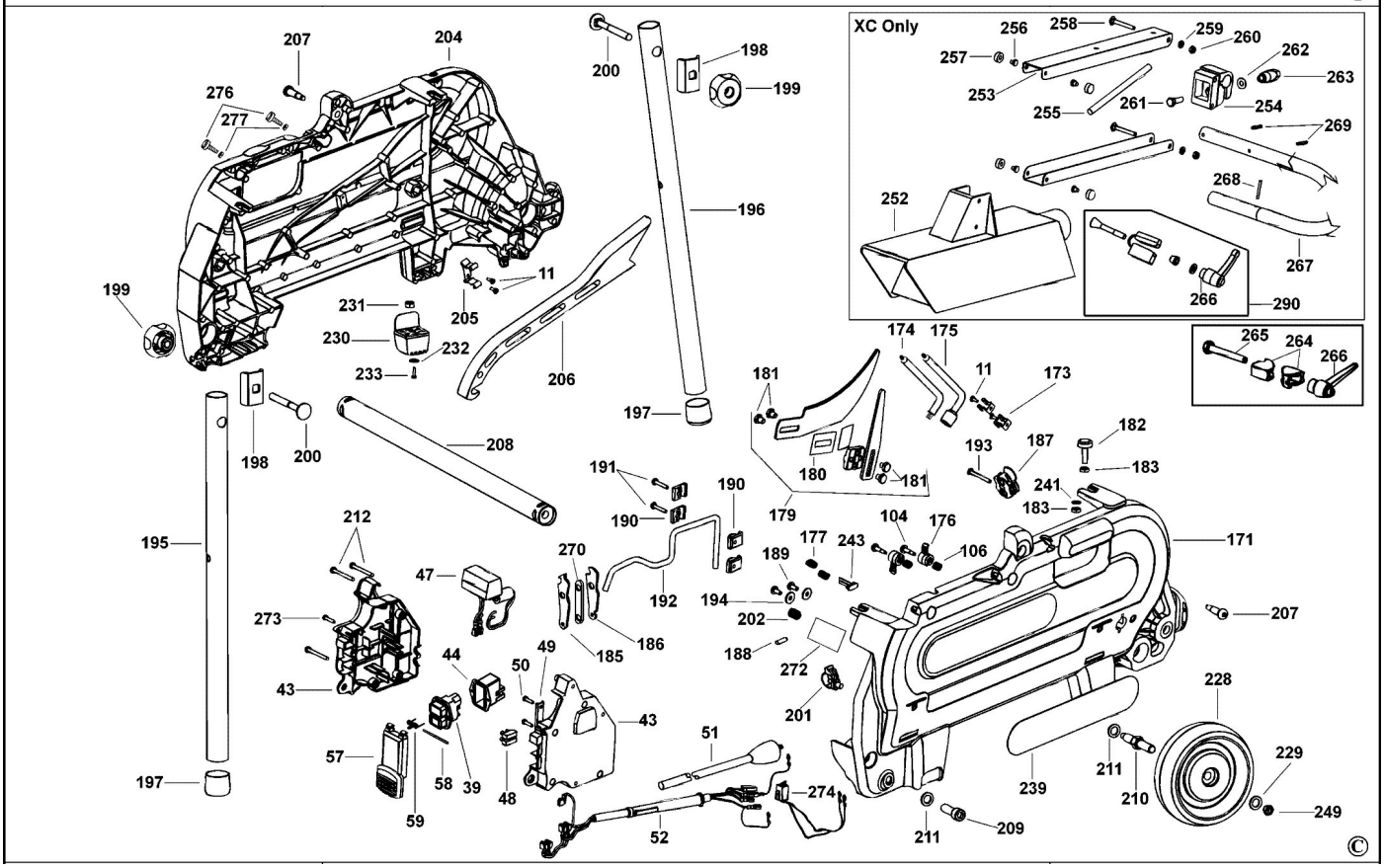
XC Only

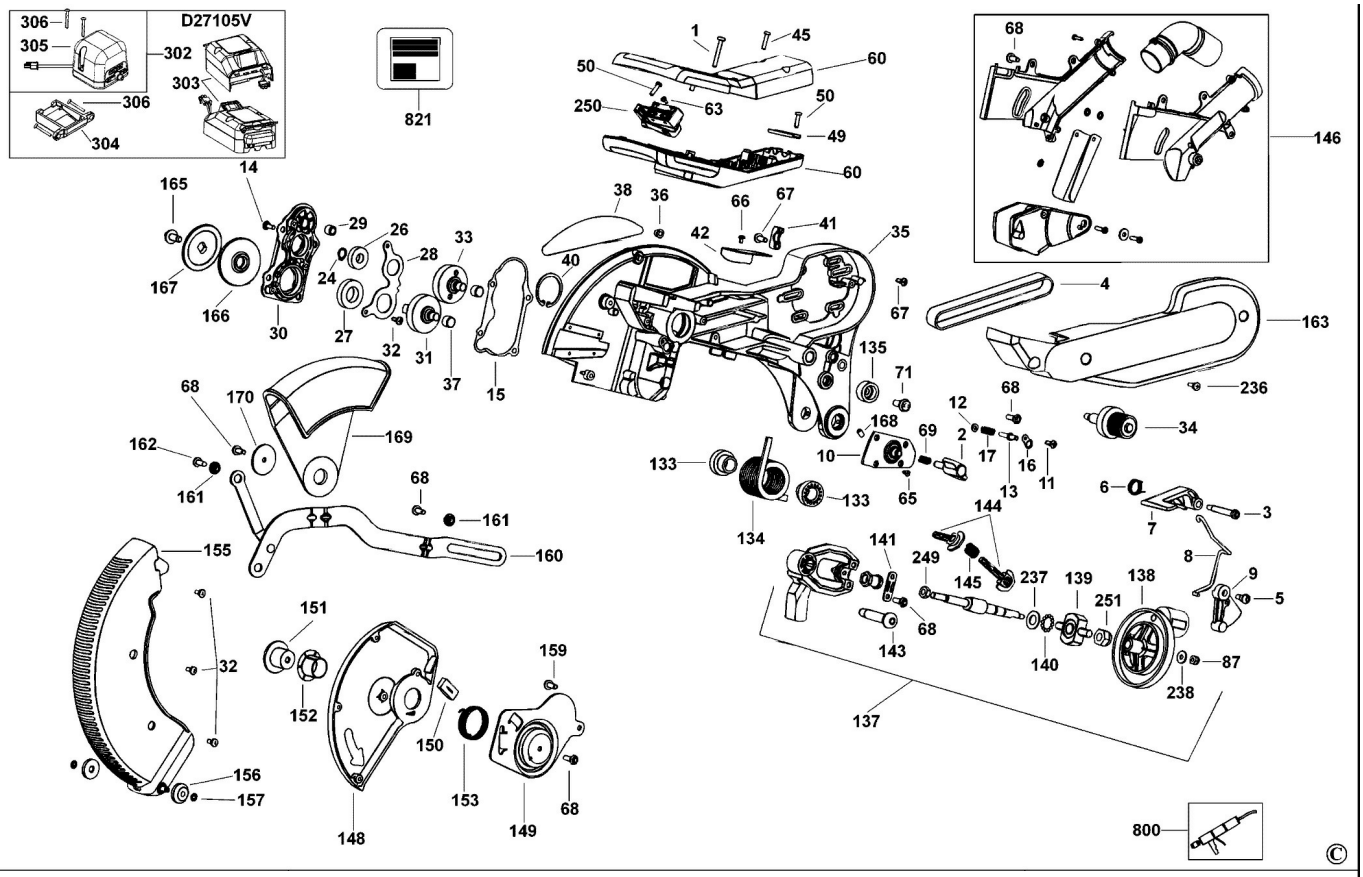
D27105V
306
305
302
303
304
821
1
45
50
60
250
63
49
14
165
167
166
30
29
26
24
27
28
33
32
31
37
15
38
36
40
42
66
67
41
35
135
71
168
10
69
2
12
17
16
13
11
68
34
4
163
236
146
133
134
65
144
141
249
145
237
139
251
138
143
140
137
6
7
3
8
9
5
87
238
170
169
162
161
155
160
151
152
159
150
153
149
148
156
157
800
©

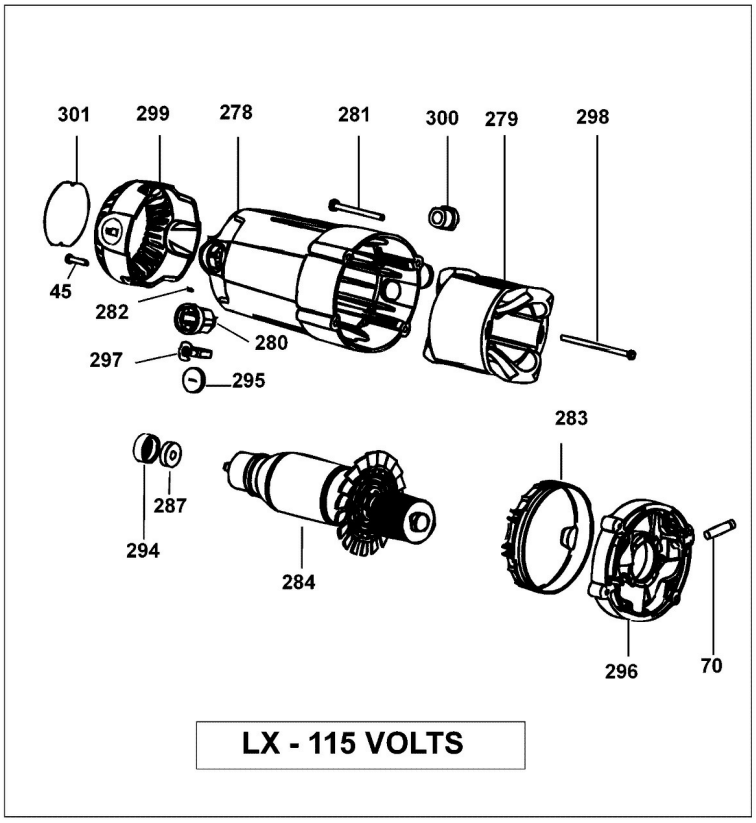
301
299
278
281
300
279
298
45
282
280
297
295
283
287
294
284
296
70
LX - 115 VOLTS

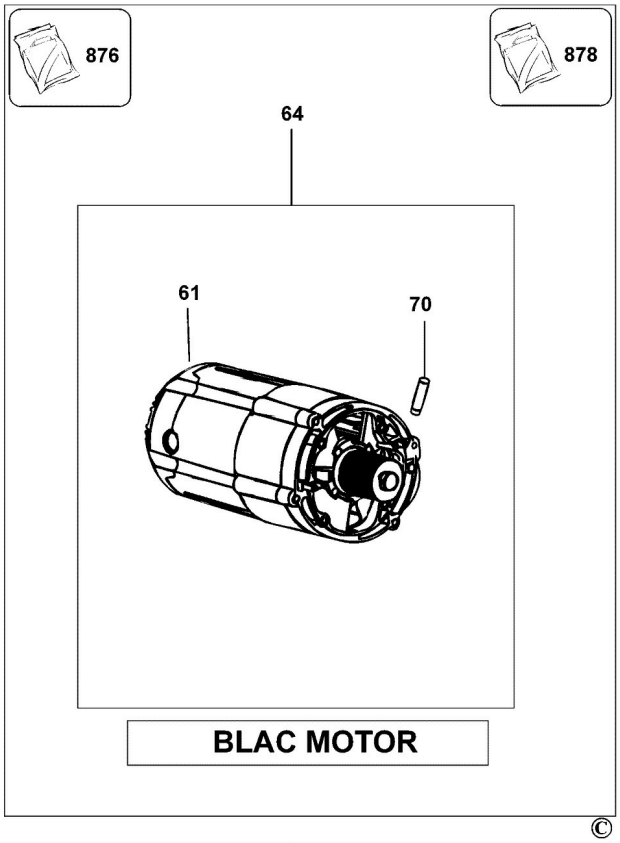
876
878
64
61
70
BLAC MOTOR
©