F 016 L80 897
Stand / Issue } 01-12-12

Fig./Abb. 1

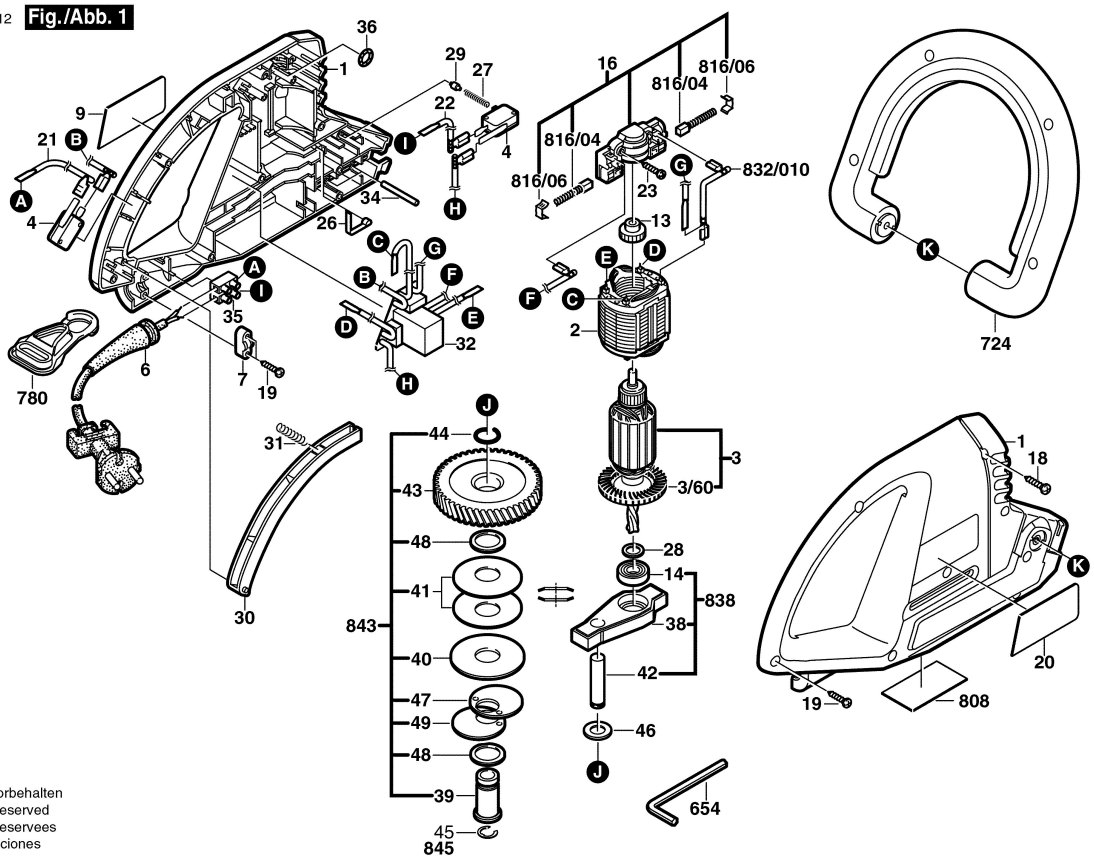

Änderungen vorbehalten
Modifications reserved
Modifications reservees
Salvo modificaciones

F 016 L80 897
Stand / Issue } 01-12-12

Fig./Abb. 2

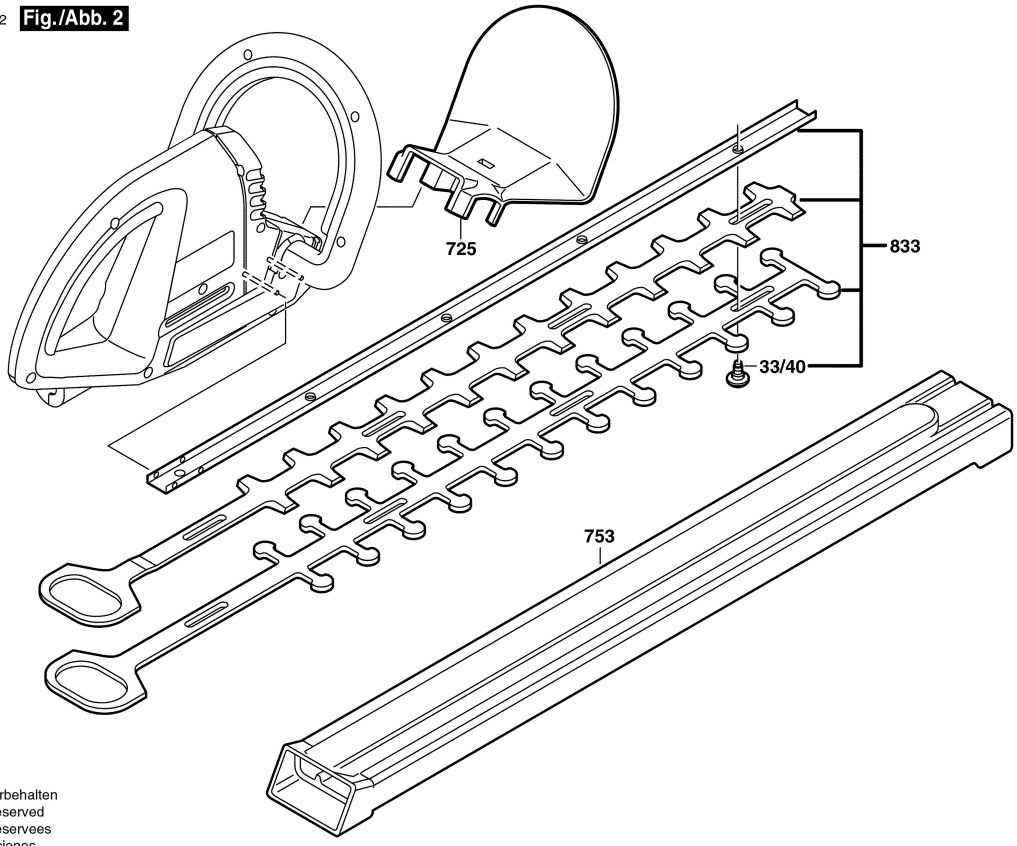

Änderungen vorbehalten
Modifications reserved
Modifications reservees
Salvo modificaciones