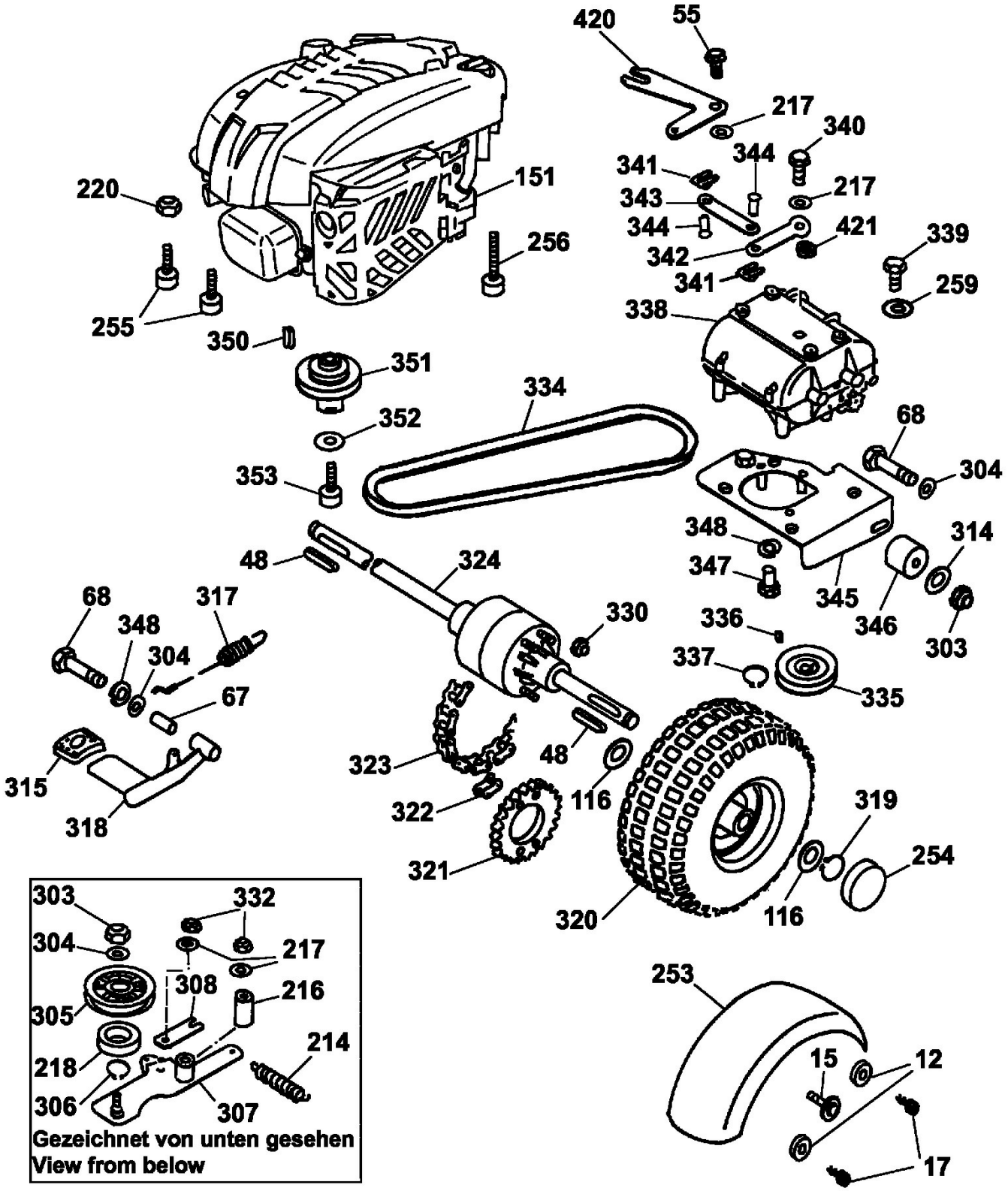
420
55
217
340
344
341
217
343
344
421
342
341
339
259
338
220
151
256
255
350
351
334
352
68
304
353
348
314
48
324
347
345
346
303
68
317
348
330
336
304
337
335
67
48
323
116
315
322
319
318
321
254
320
116
303
332
304
217
308
216
305
214
218
306
307
Gezeichnet von unten gesehen
View from below
253
15
12
17