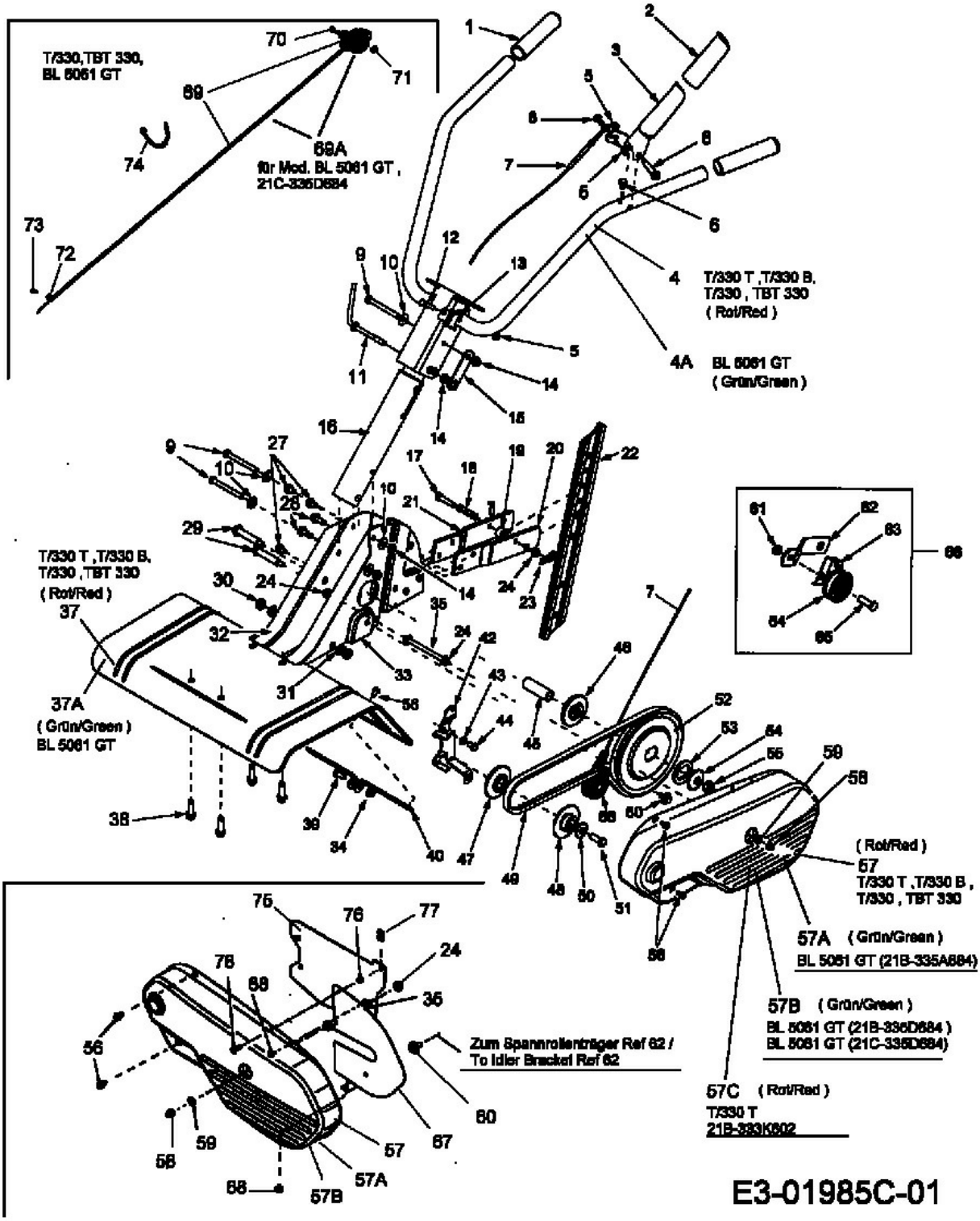T/330 T	21B-333A602	BL 5061 GT	21B-335A684
T/330 T	21B-333K602	BL 5061 GT	21B-335D684
T/330 B	21C-332A602	BL 5061 GT	21C-335D684
T/330	21B-332A678	TBT 330	21B-332A609
T/330	21B-332A604		
T/330	21C-332A678