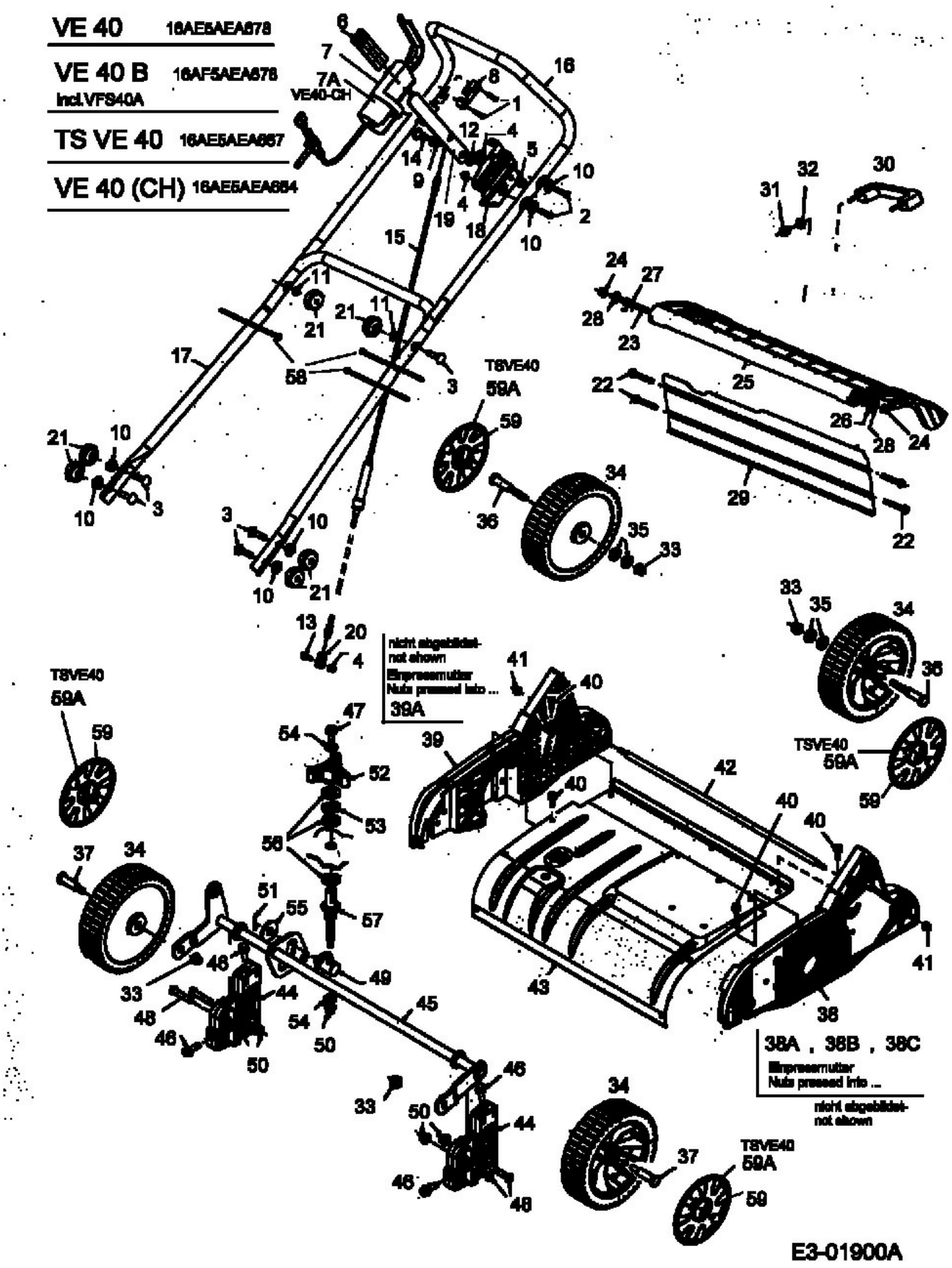
VE 40 16AE5AEA678
VE 40 B 16AF5AEA678
incl.VFS40A
TS VE 40 16AE5AEA667
VE 40 (CH) 16AE5AEA664
VE40-CH
TSVE40
59A
nicht abgebildet-
not shown
Einpressmutter
Nuts pressed into ...
39A
38A , 38B , 38C
Einpressmutter
Nuts pressed into ...
nicht abgebildet-
not shown
E3-01900A