hf 3000 ci

scheppach

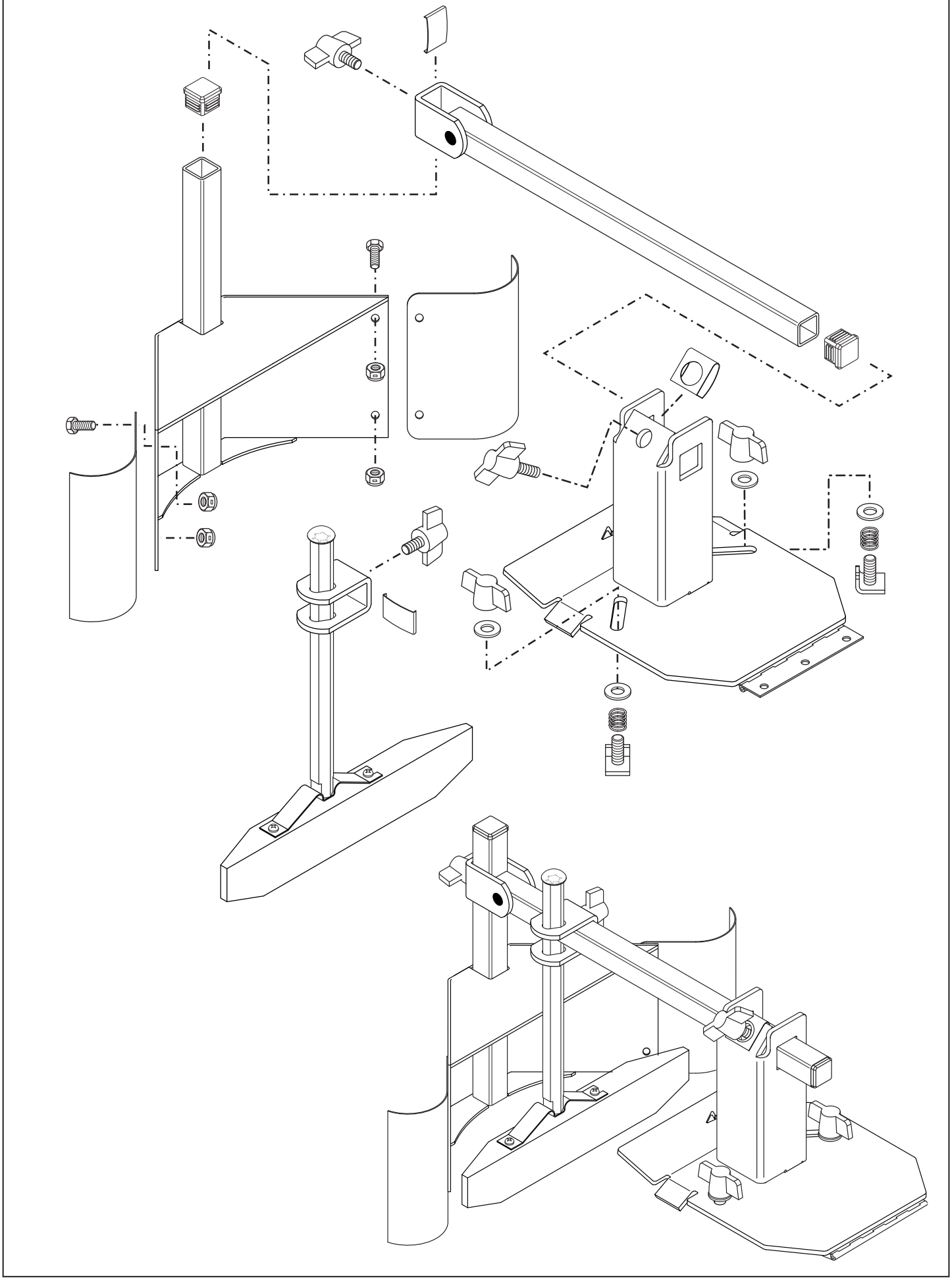

Scheppach Fabrikation von Holzbearbeitungsmaschinen GmbH- D-89335 Ichenhausen - Telefon 08223/4002 0 - Telefax 08223/4002 20
e-mail: info@scheppach.com - Internet: www.scheppach.com - www.ixes.de

hf 3000 ci

scheppach

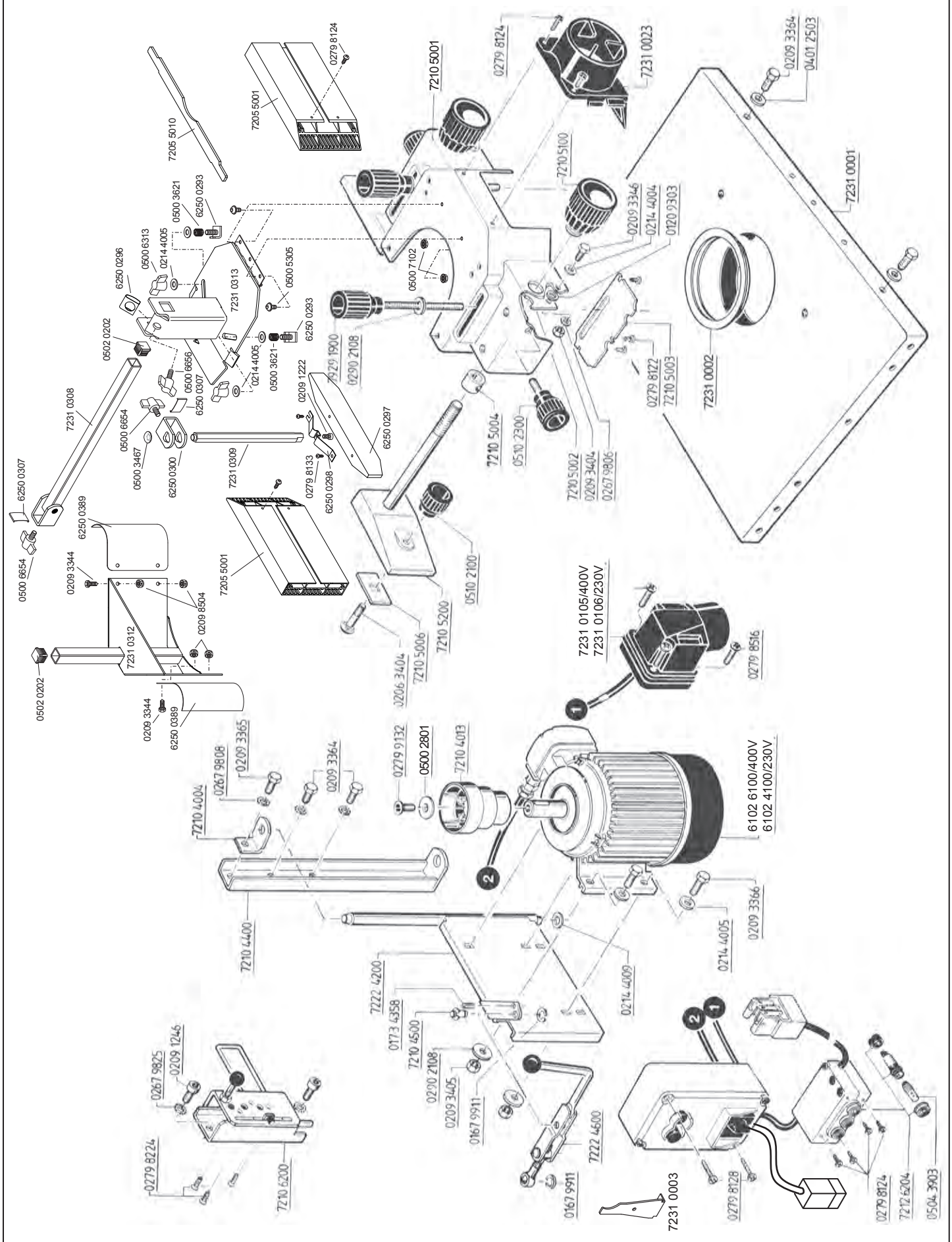

Scheppach Fabrikation von Holzbearbeitungsmaschinen GmbH- D-89335 Ichenhausen - Telefon 08223/4002 0 - Telefax 08223/4002 20
e-mail: info@scheppach.com - Internet: www.scheppach.com - www.ixes.de

hf 3000 ci

scheppach

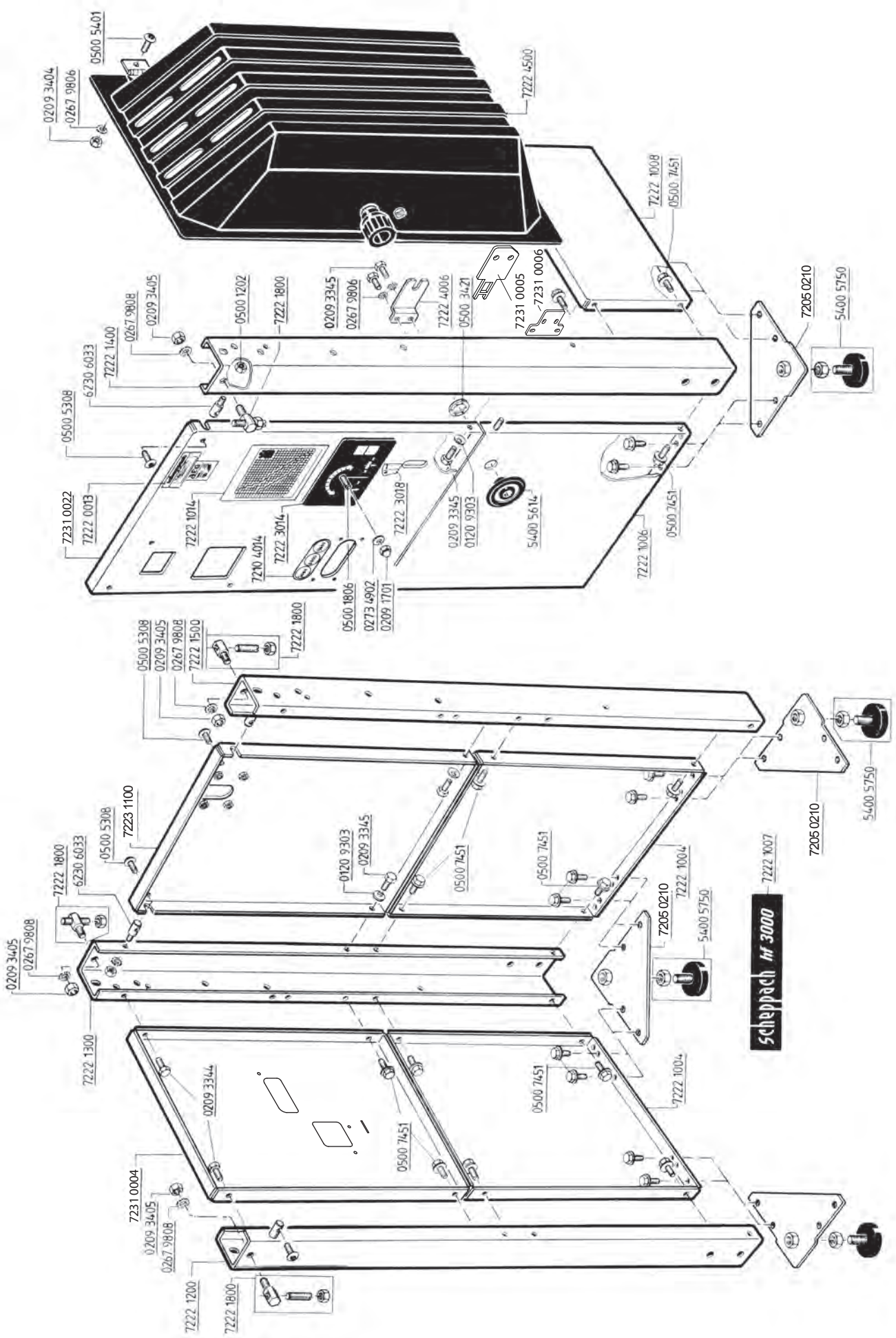

Scheppach Fabrikation von Holzbearbeitungsmaschinen GmbH- D-89335 Ichenhausen - Telefon 08223/4002 0 - Telefax 08223/4002 20
e-mail: info@scheppach.com - Internet: www.scheppach.com - www.ixes.de

hf 3000 ci

scheppach

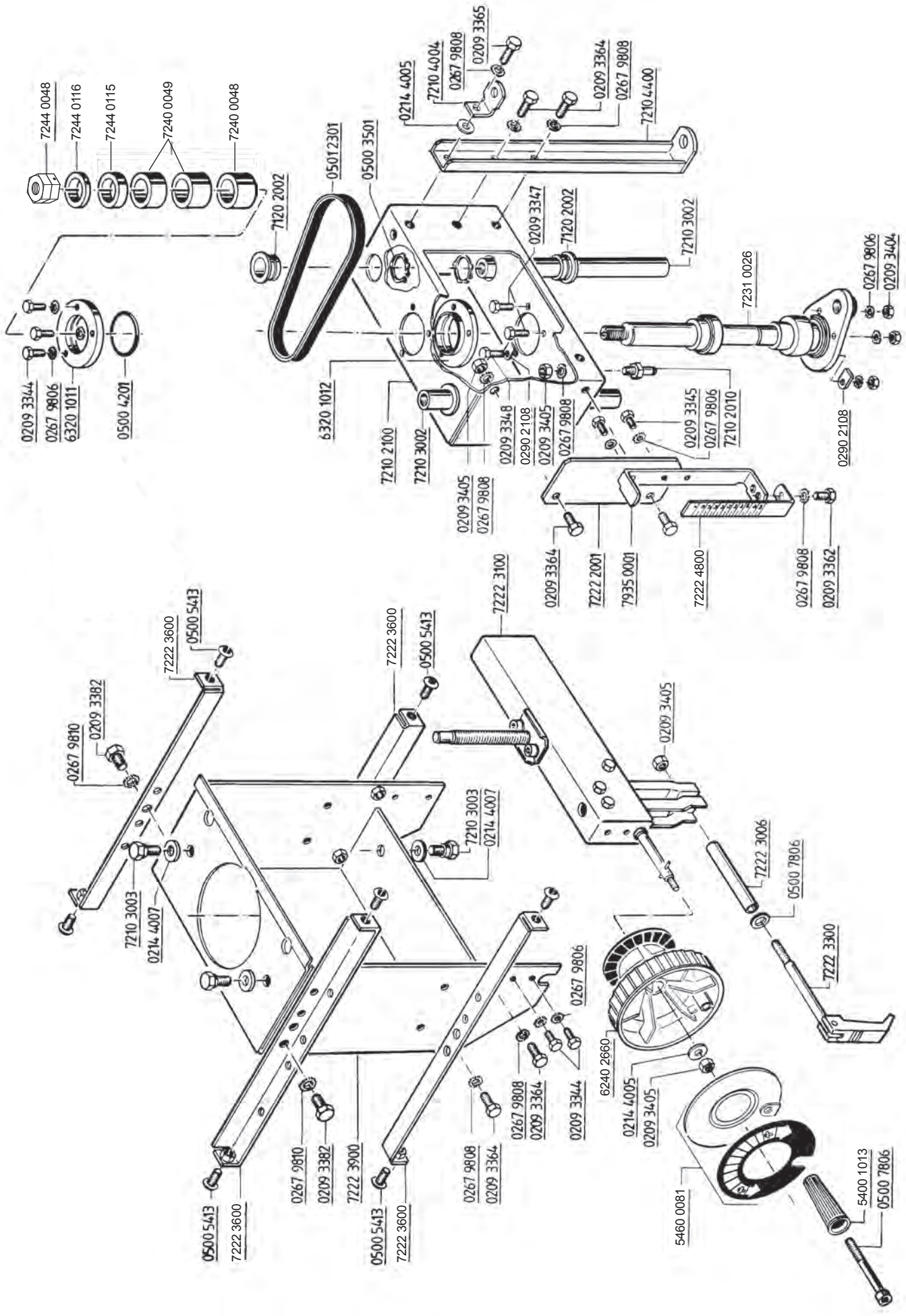

Scheppach Fabrikation von Holzbearbeitungsmaschinen GmbH- D-89335 Ichenhausen - Telefon 08223/4002 0 - Telefax 08223/4002 20
e-mail: info@scheppach.com - Internet: www.scheppach.com - www.ixes.de