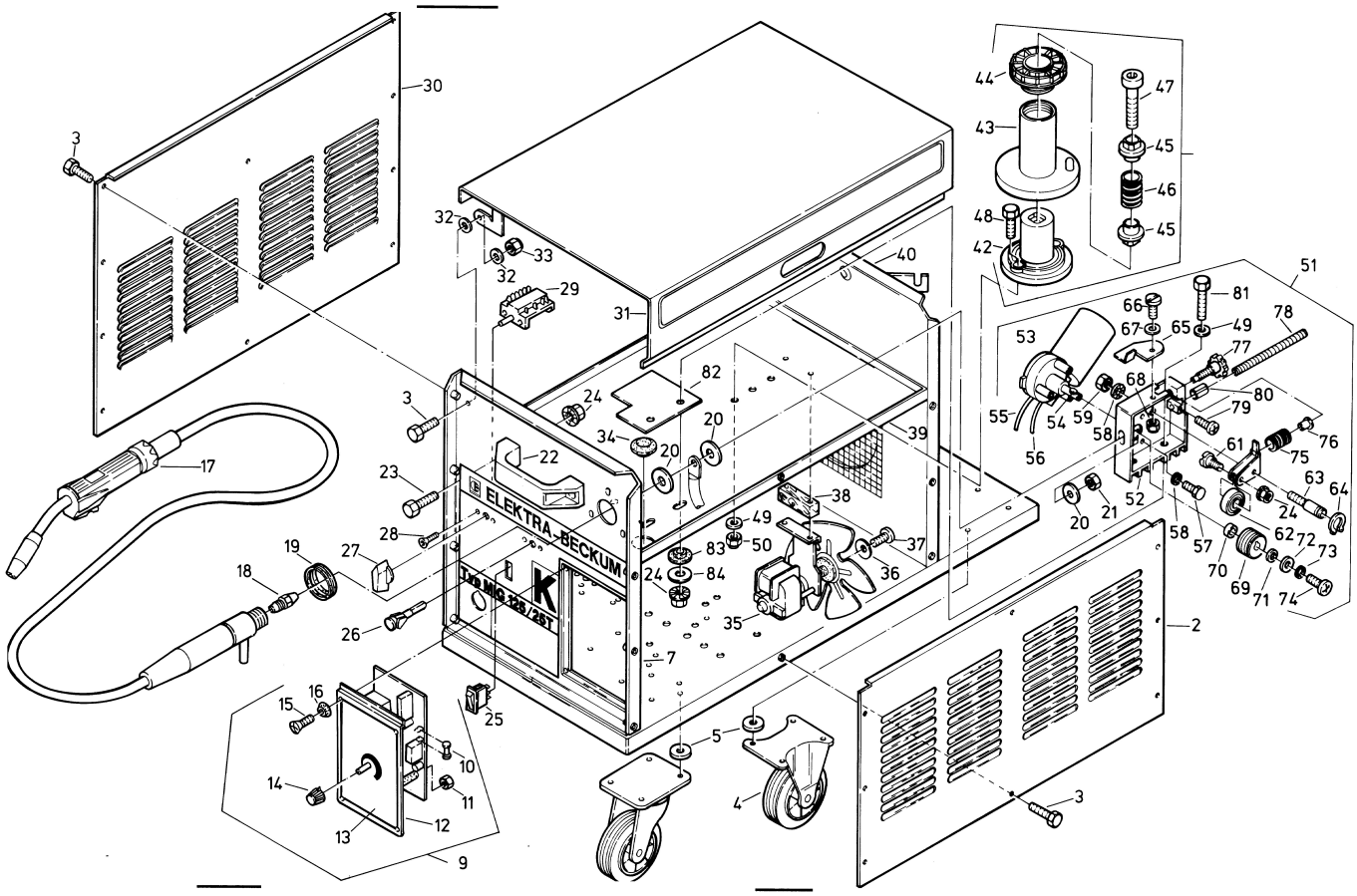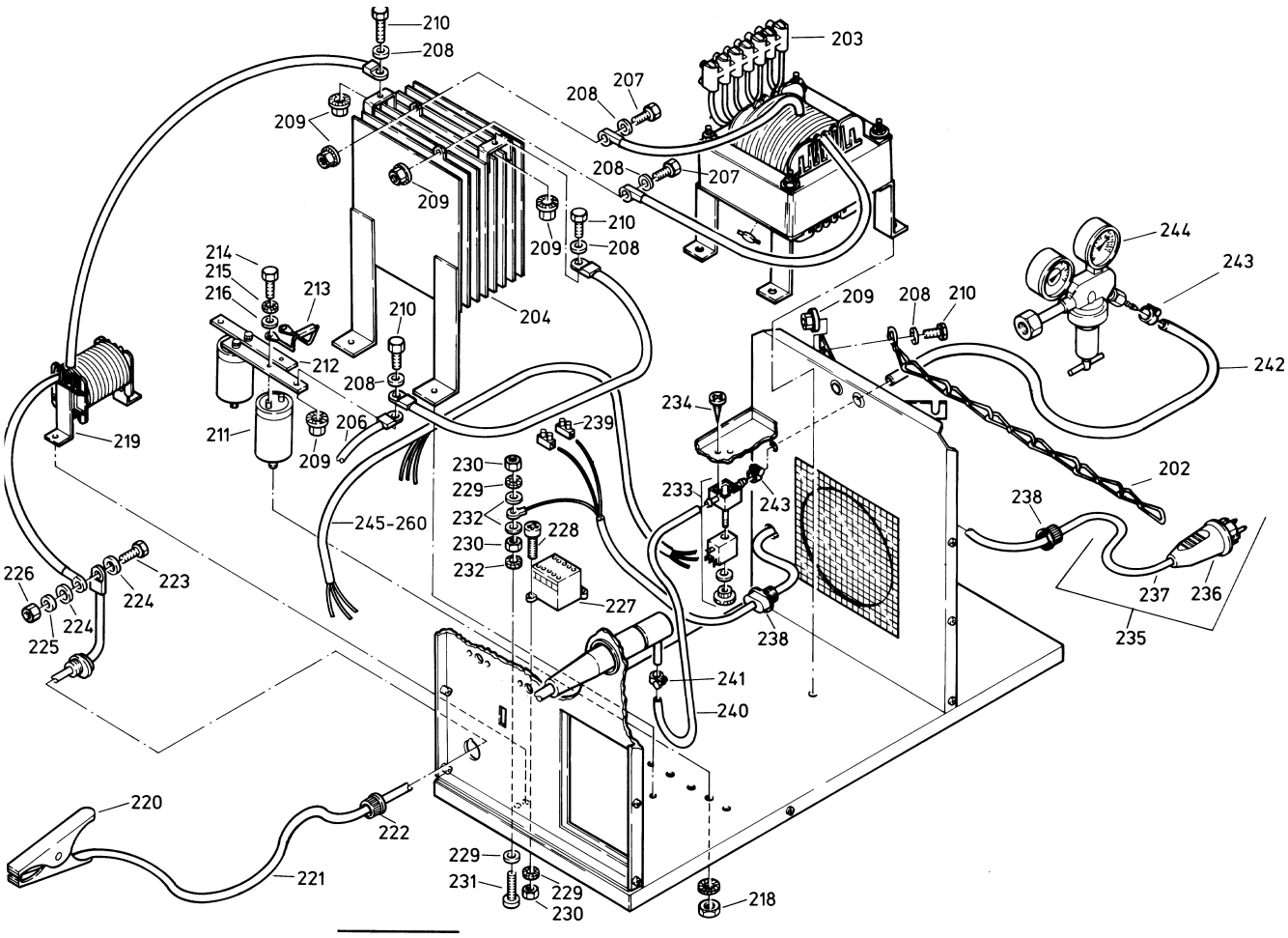
ELEKTRA-BECKUM
Typ MIG 125/25T
K