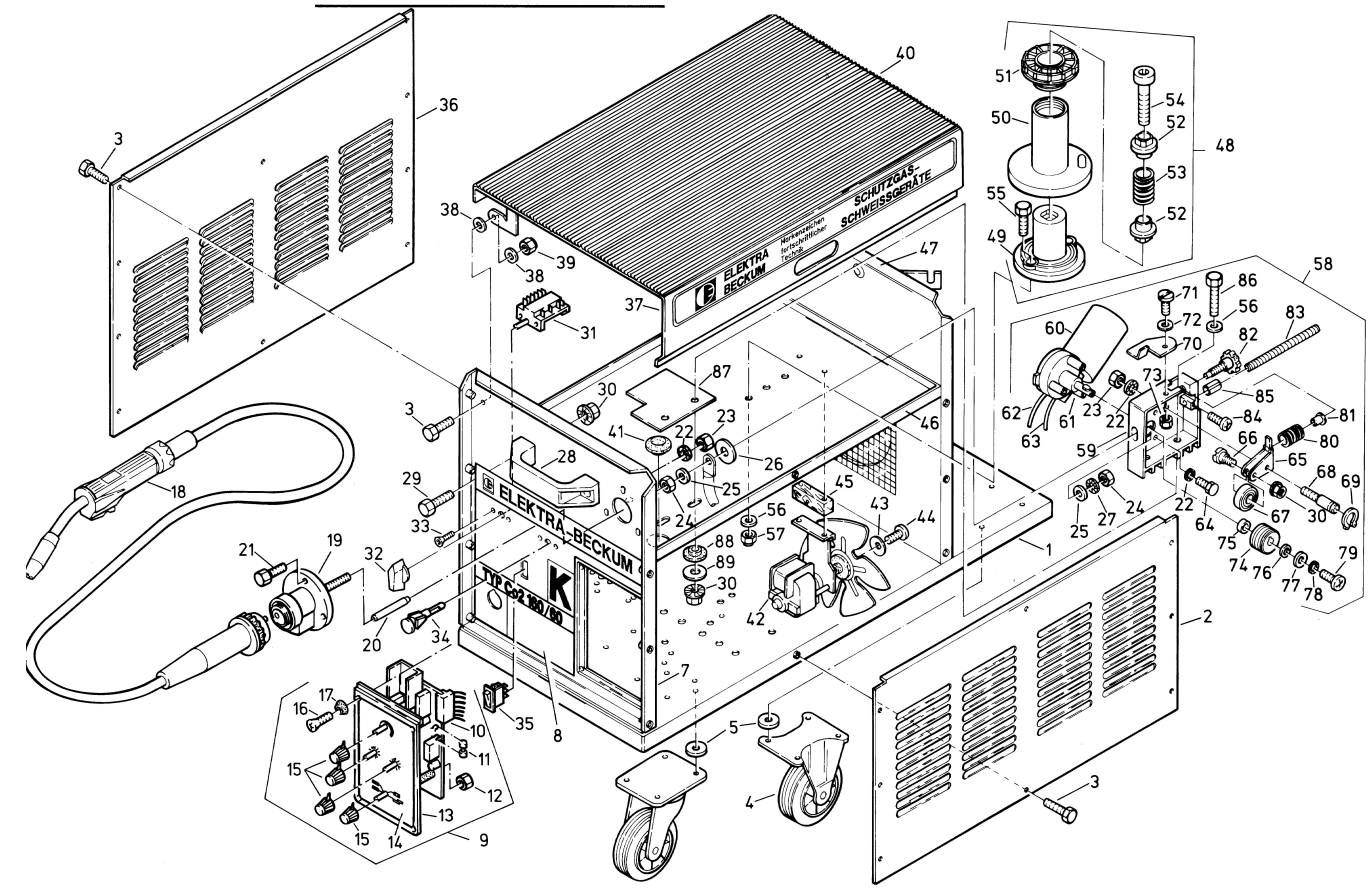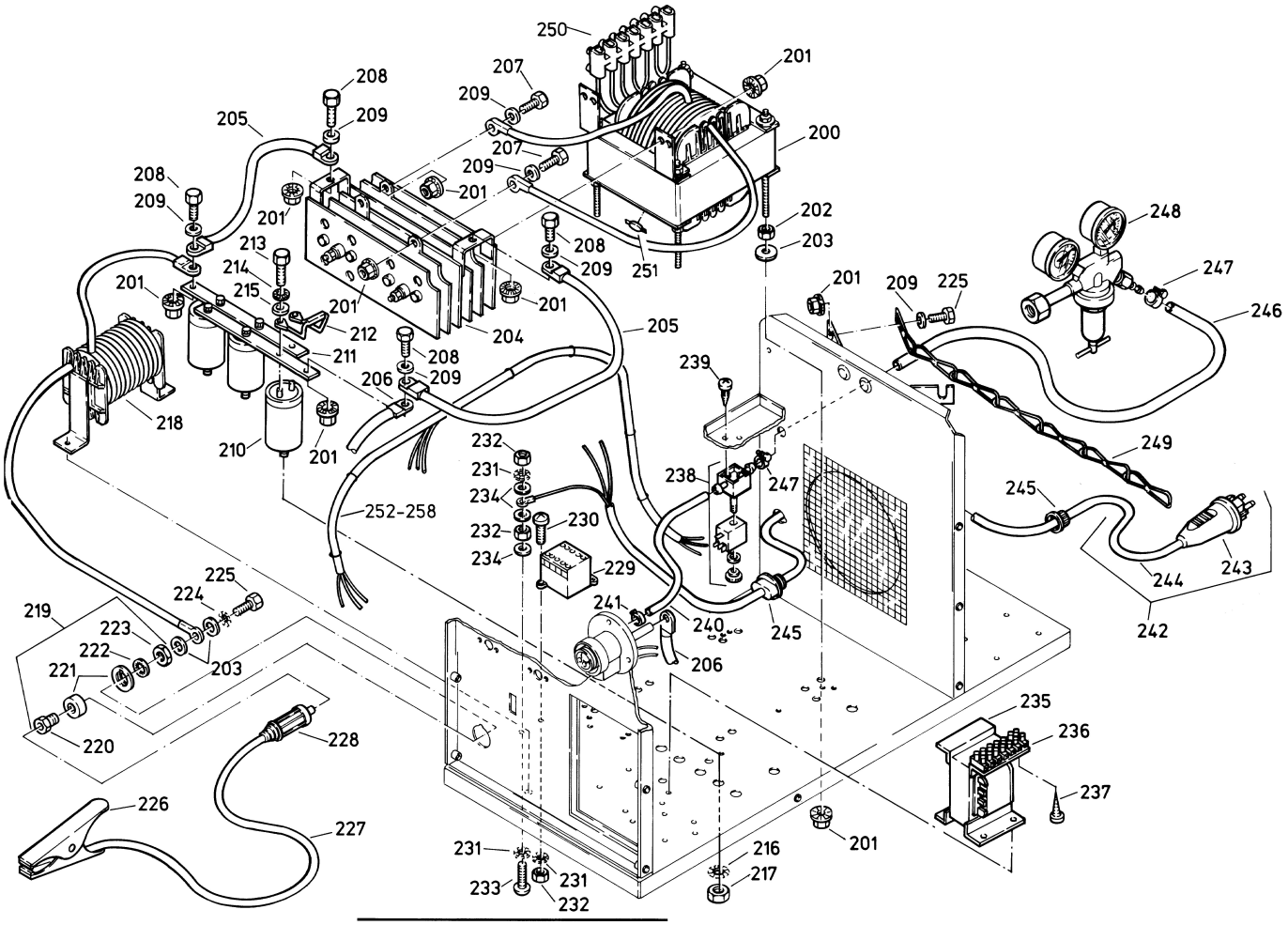
ELEKTRA BECKUM
SCHUTZGAS-SCHWEISSGERÄTE
ELEKTRA-BECKUM
TYP CO2 160/50
K