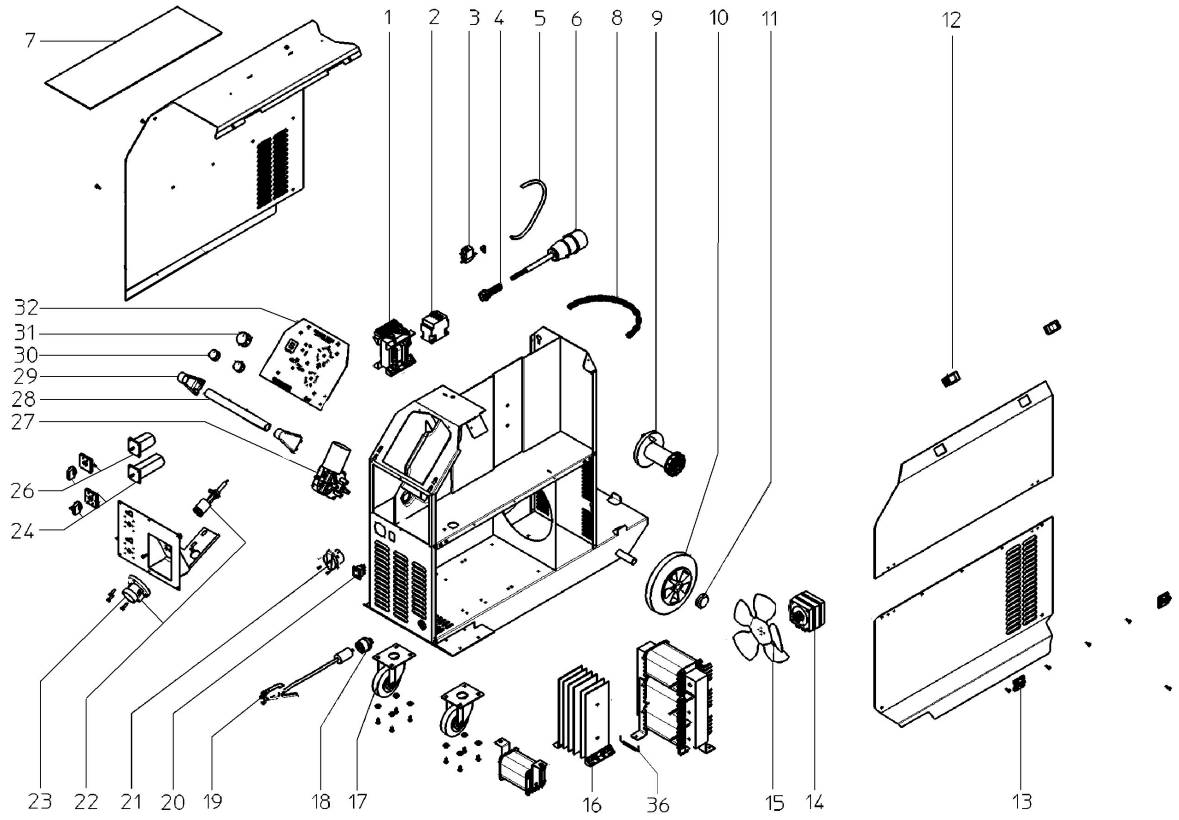
7
1
2
3
4
5
6
8
9
10
11
12
32
31
30
29
28
27
26
24
23
22
21
20
19
18
17
16
36
15
14
13

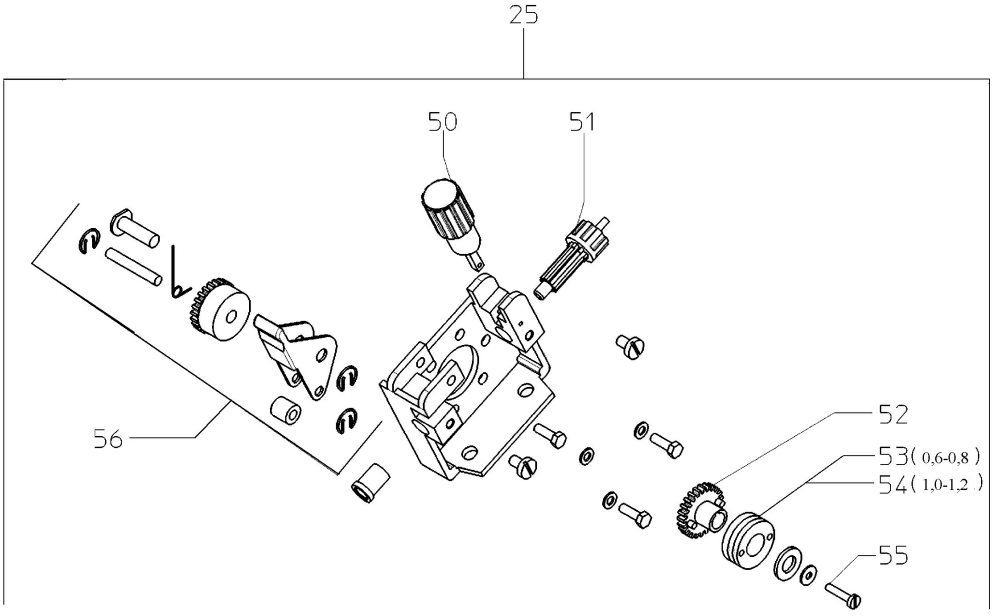
25
50
51
56
52
53(0,6-0,8)
54(1,0-1,2)
55