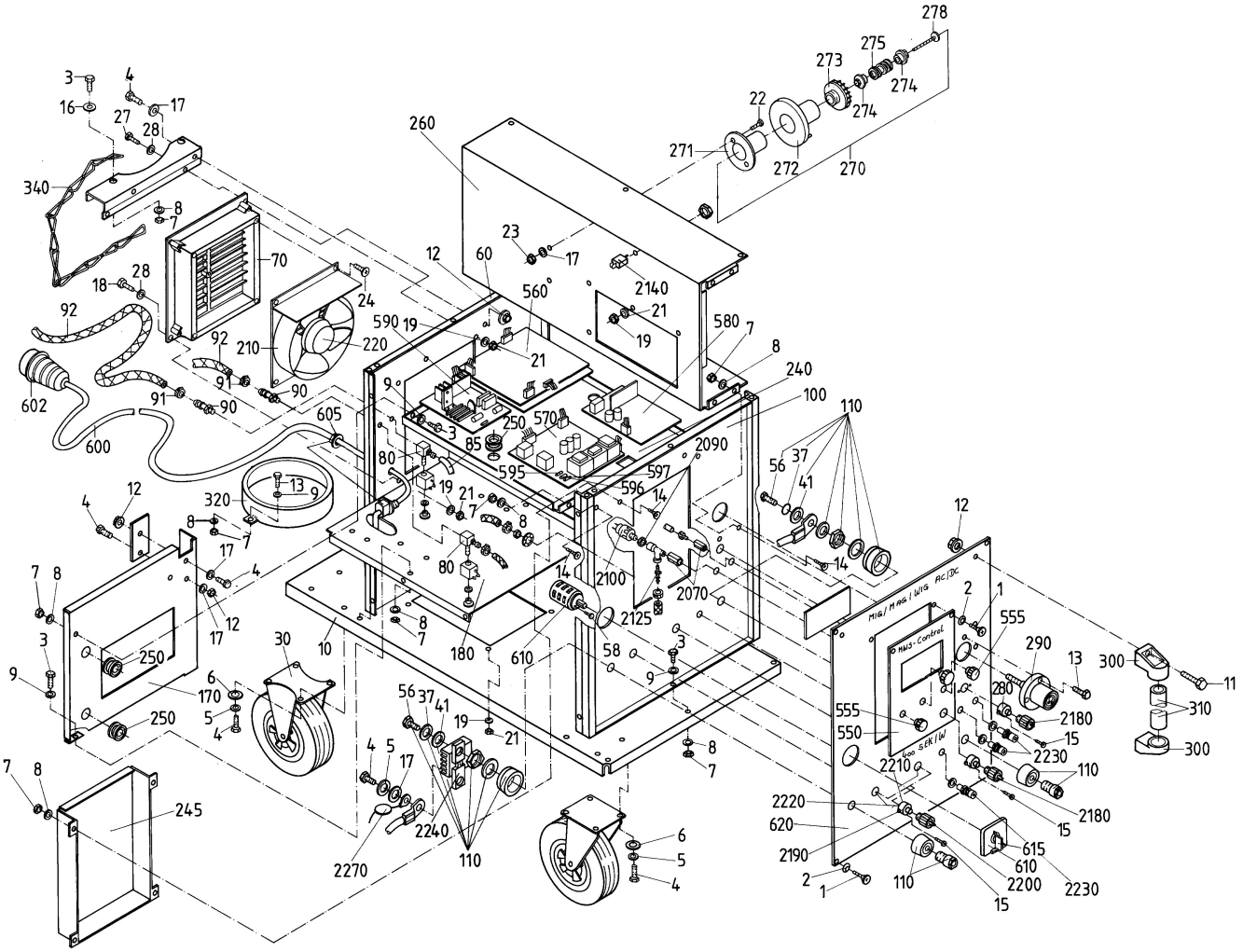
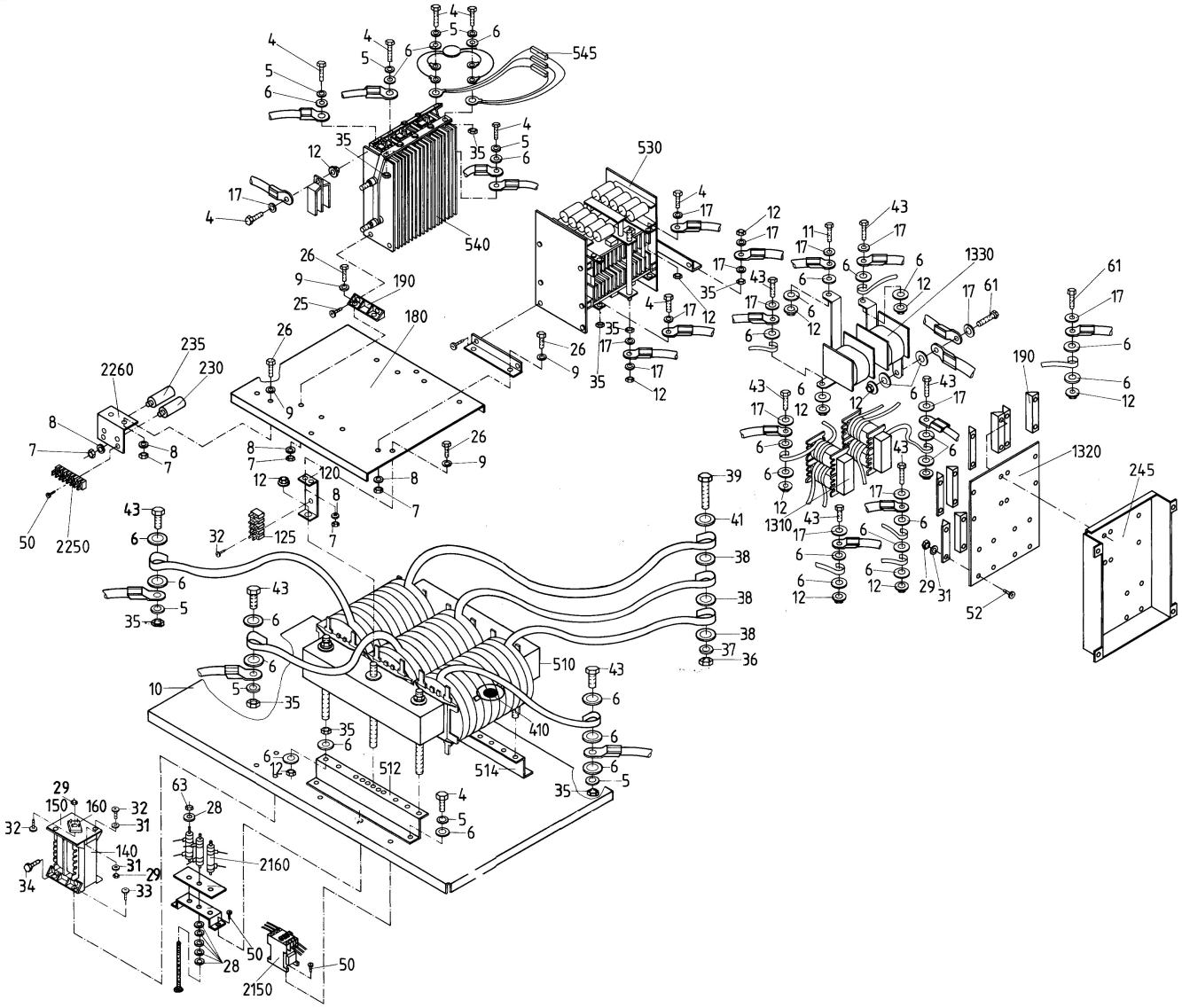
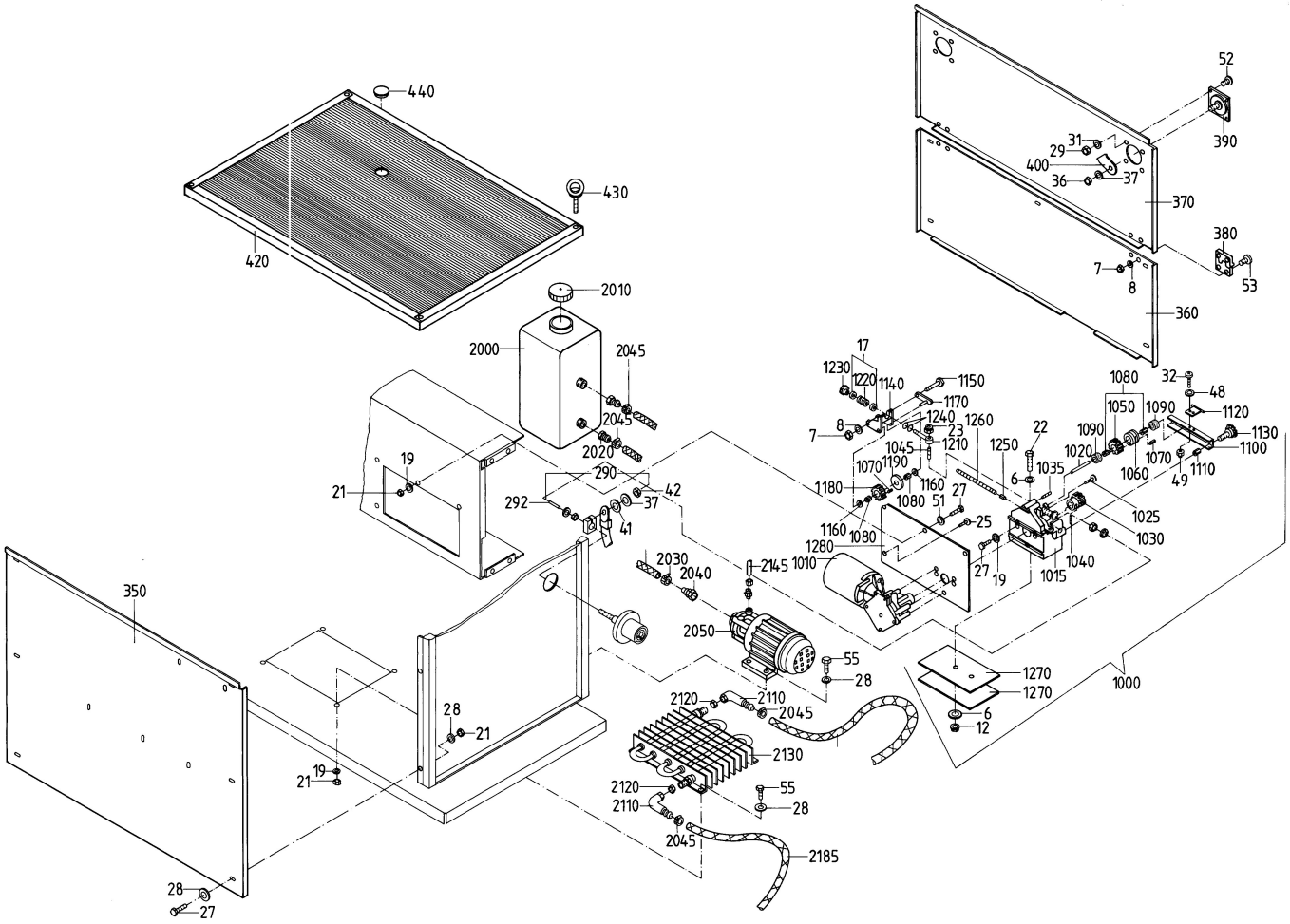

MIG/MAG/WIG
ACDC
MW3-Control


545
540
530
190
180
235
230
2260
2250
120
125
510
512
514
410
1330
1320
1310
245
2160
2150
140
150
160


440
430
420
2010
2000
2045
2020
290
292
42
37
41
19
21
350
28
27
2030
2040
2145
2050
55
2110
2120
2130
2185
1000
1270
1230
1220
1140
1150
1170
1240
1260
1210
1250
1180
1160
1080
1045
1190
1070
1010
1280
1025
1030
1040
1015
1035
1020
1090
1050
1100
1120
1130
1110
1060
49
51
25
22
23
8
7
6
12
52
390
31
29
400
36
37
370
380
53
360
32
48