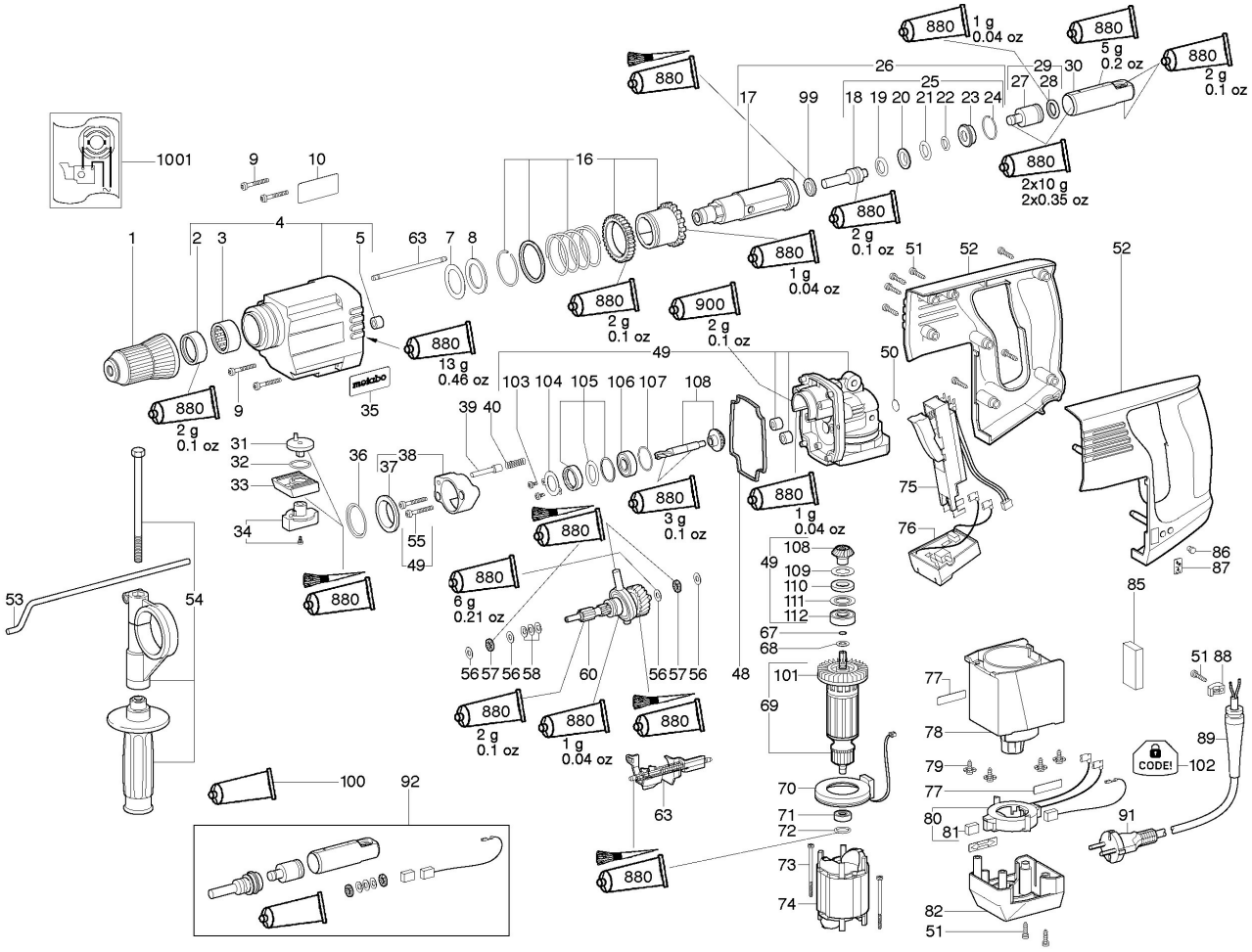
1001
880 1 g 0.04 oz
880 5 g 0.2 oz
880 2 g 0.1 oz
880 2x10 g 2x0.35 oz
880 2 g 0.1 oz
880 1 g 0.04 oz
880 2 g 0.1 oz
900 2 g 0.1 oz
880 13 g 0.46 oz
880 2 g 0.1 oz
880 3 g 0.1 oz
880 1 g 0.04 oz
880 6 g 0.21 oz
880 2 g 0.1 oz
880 1 g 0.04 oz
880
CODE!
metabo

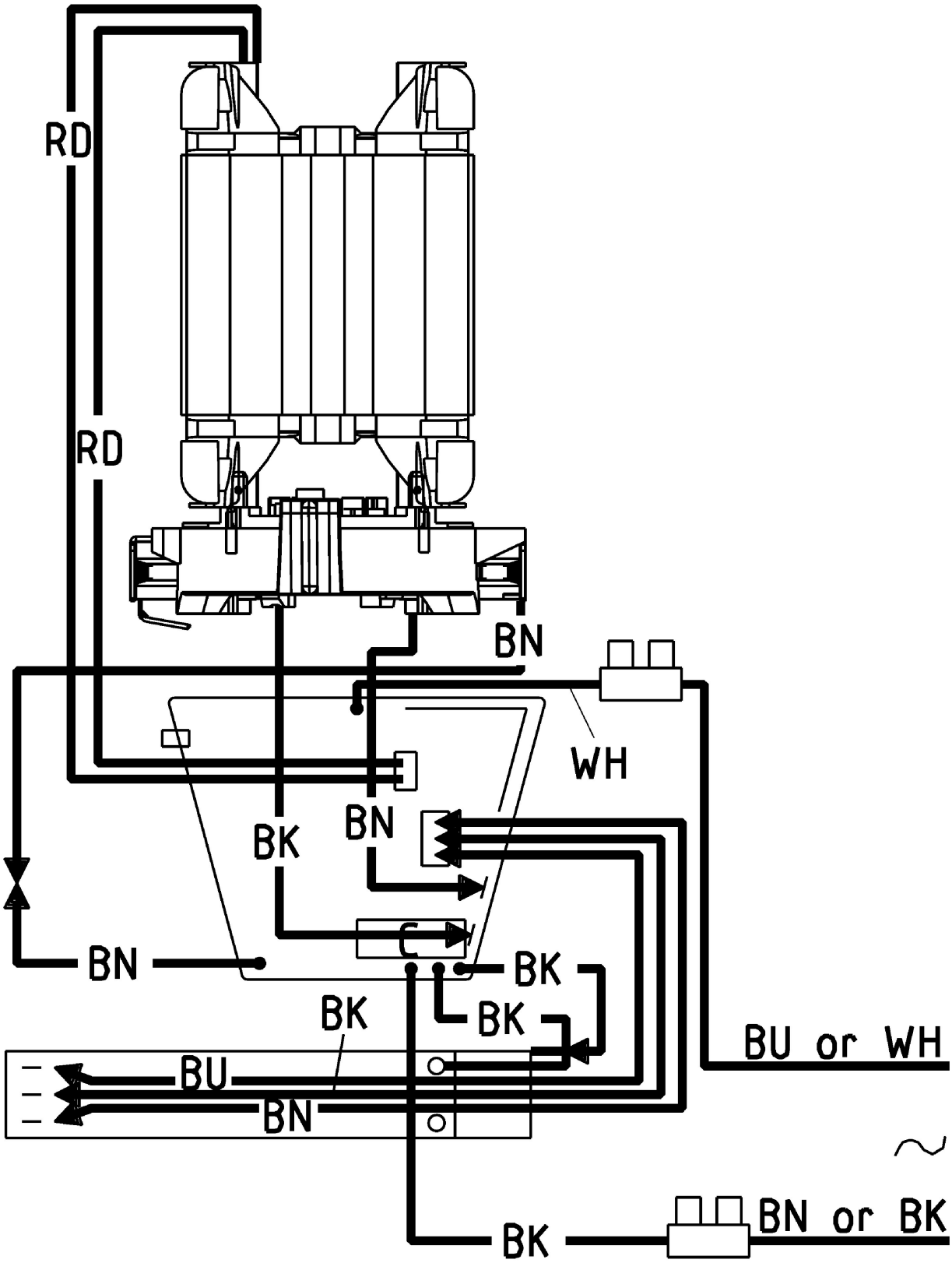
RD
RD
BN
WH
BK
BN
BN
BK
BK
BK
BU
BN
BU or WH
BK
BN or BK