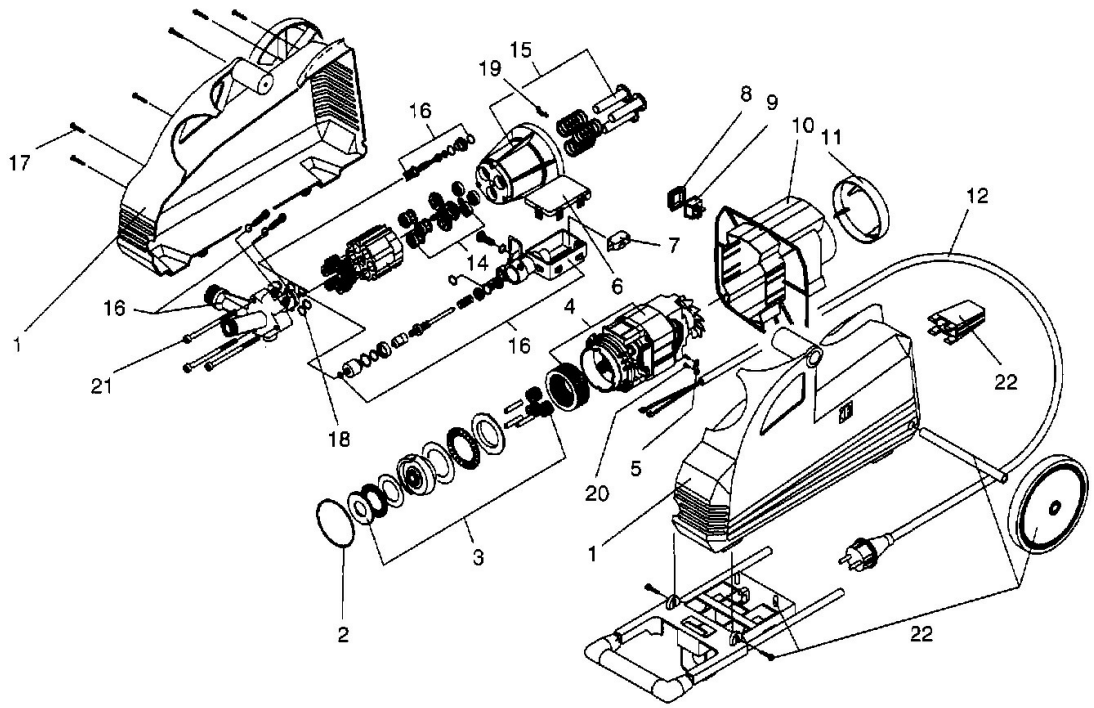
17
1
16
21
18
16
14
19
15
16
6
7
8
9
10
11
12
4
5
20
22
1
3
2
22

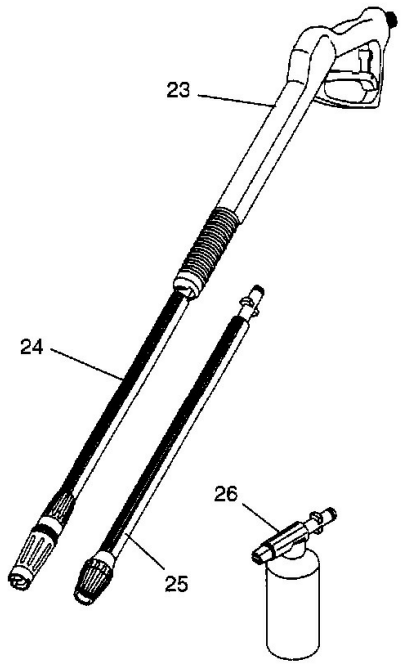
23
24
25
26