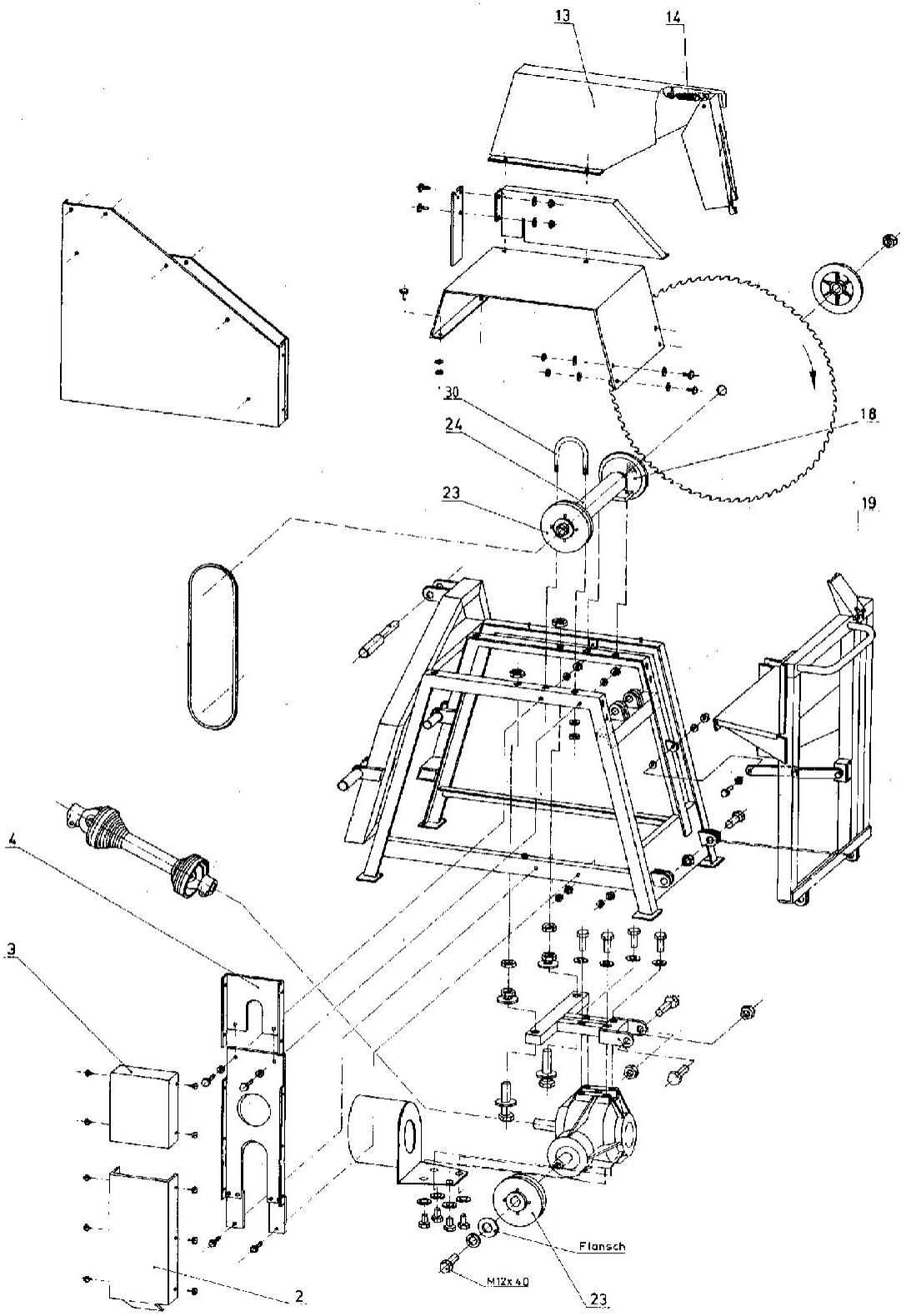
13
14
30
24
18
23
19
4
3
2
Flansch
M12x40
23