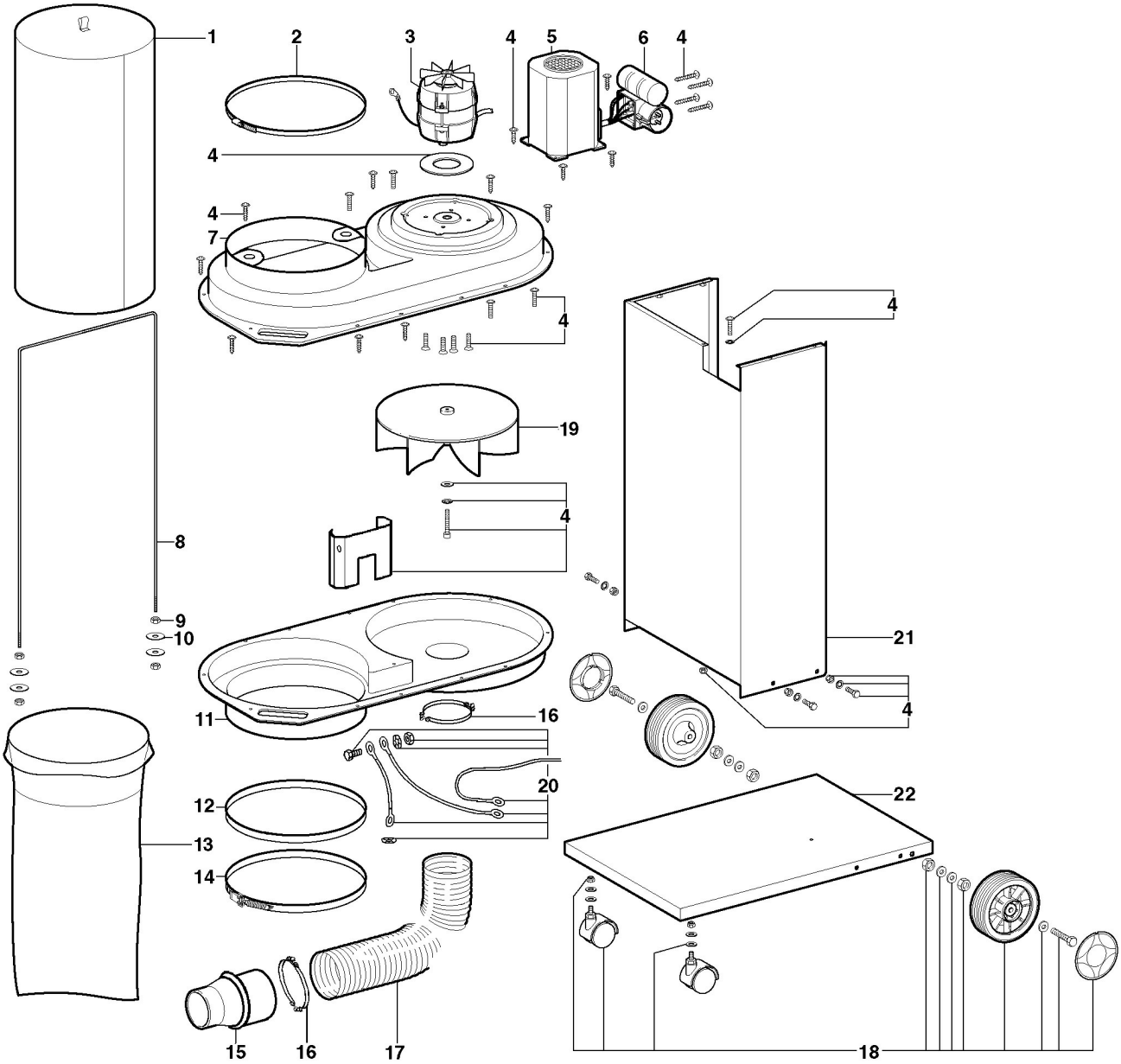
1
2
3
4
5
6
4
4
4
7
4
4
19
4
8
9
10
21
4
11
16
20
12
22
13
14
15
16
17
18