Typ 0 60**0 800** 152 = **ABR 100**

Stand
Issue } 97-05-22

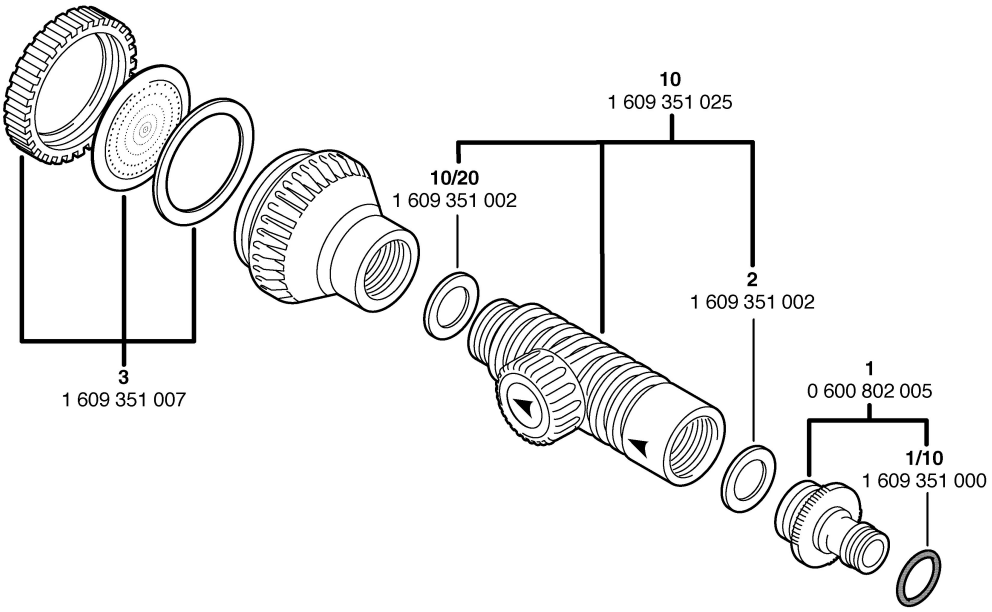

Änderungen vorbehalten
Modifications reserved
Modifications reservees
Salvo modificaciones
Robert Bosch GmbH
Geschäftsbereich Elektrowerkzeuge
70745 Leinfelden-Echterdingen