Typ 0 60**0 822** 0.. **= ART 25**

Stand ~~96-12~~
Issue 97-12-08

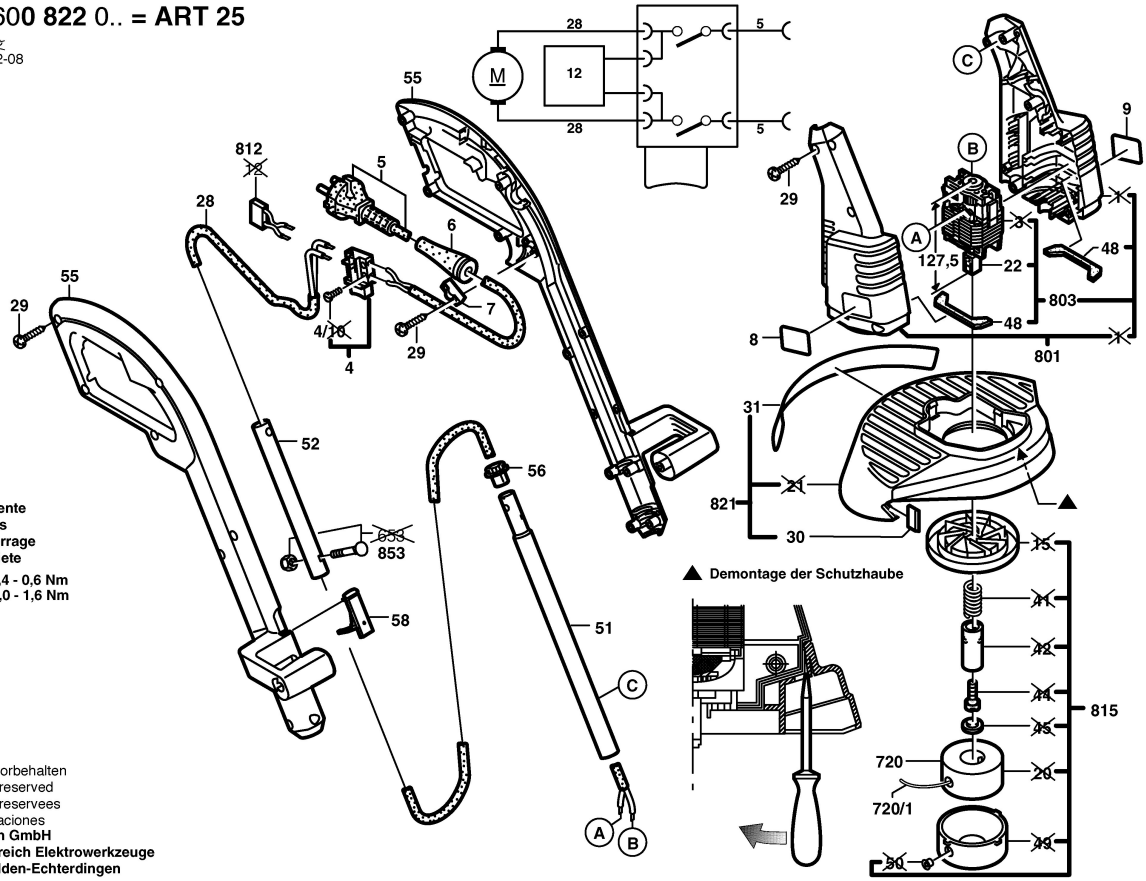

▲ Demontage der Schutzhaube

Anzugsmomente
Torque values
Couple de serrage
Pares de apriete

Pos. 4/10 = 0,4 - 0,6 Nm
29 = 1,0 - 1,6 Nm

Änderungen vorbehalten
Modifications reserved
Modifications reservees
Salvo modificaciones

Robert Bosch GmbH
Geschäftsbereich Elektrowerkzeuge
70745 Leinfelden-Echterdingen