0 600 822 403

Stand ~~98-06~~
Issue 99-01-19

**Fig./Abb. 1**

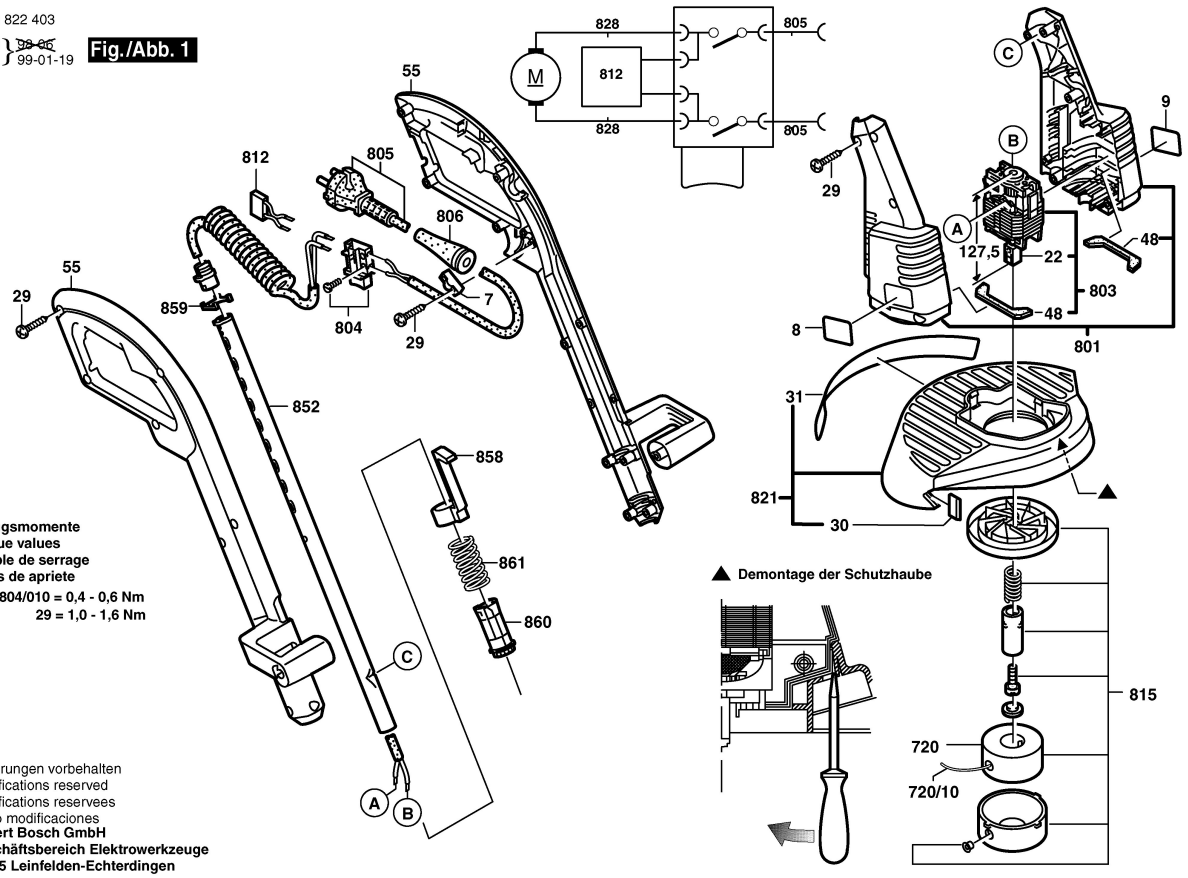


**Anzugsmomente**
**Torque values**
**Couple de serrage**
**Pares de apriete**

**Pos. 804/010 = 0,4 - 0,6 Nm**
**29 = 1,0 - 1,6 Nm**

Änderungen vorbehalten
Modifications reserved
Modifications reservees
Salvo modificaciones

**Robert Bosch GmbH**
**Geschäftsbereich Elektrowerkzeuge**
**70745 Leinfelden-Echterdingen**