0 600 828 203

Stand / Issue 02-10-09

Fig./Abb. 1

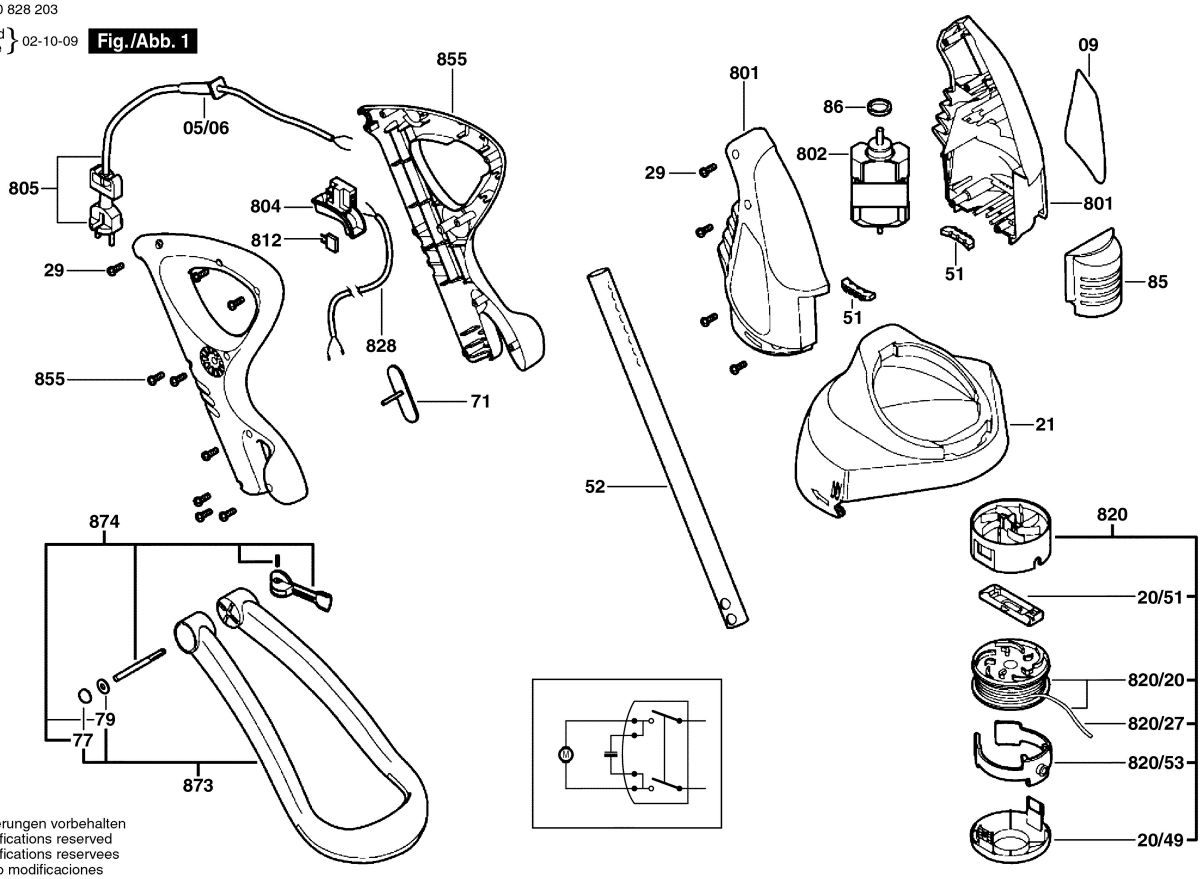

Änderungen vorbehalten
Modifications reserved
Modifications reservees
Salvo modificaciones