0 600 839 120
Stand ~~D5-03~~
Issue 09-05-20

Fig./Abb. 1

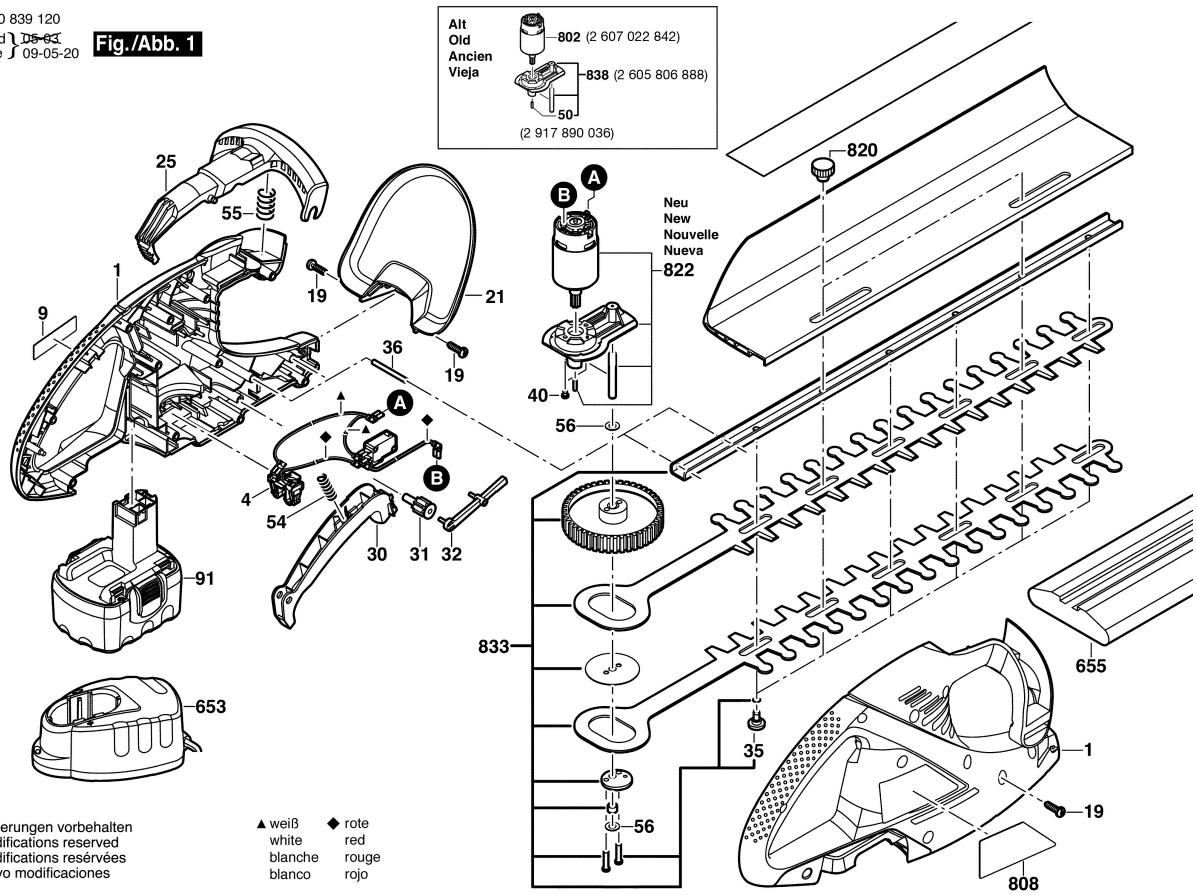

Änderungen vorbehalten
Modifications reserved
Modifications resérvées
Salvo modificaciones

▲ weiß / white / blanche / blanco
◆ rote / red / rouge / rojo