0 600 841 003

Stand } ~~99-01~~
Issue } 99-01-21

Abb./Fig. 1

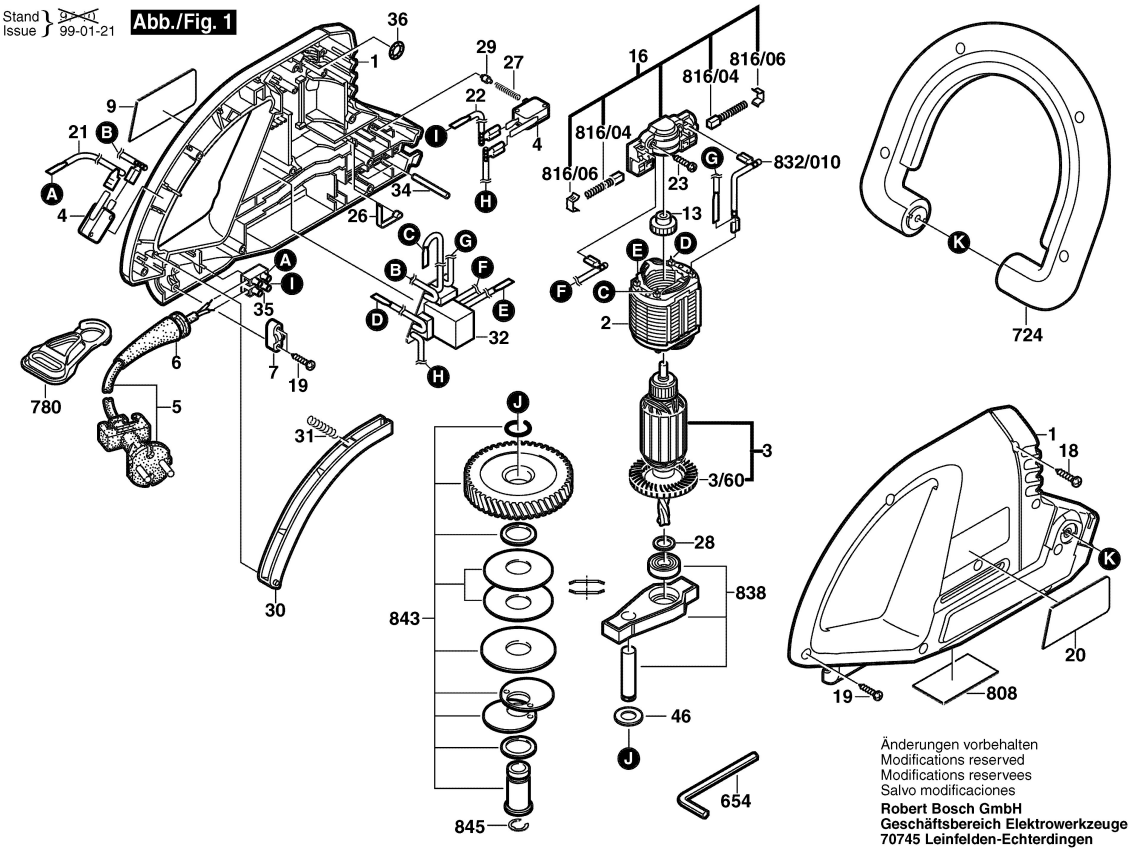

Änderungen vorbehalten
Modifications reserved
Modifications reservees
Salvo modificaciones

Robert Bosch GmbH
Geschäftsbereich Elektrowerkzeuge
70745 Leinfelden-Echterdingen

0 600 841 003

Stand } ~~99-01~~
Issue } 99-01-21

Abb./Fig. 2

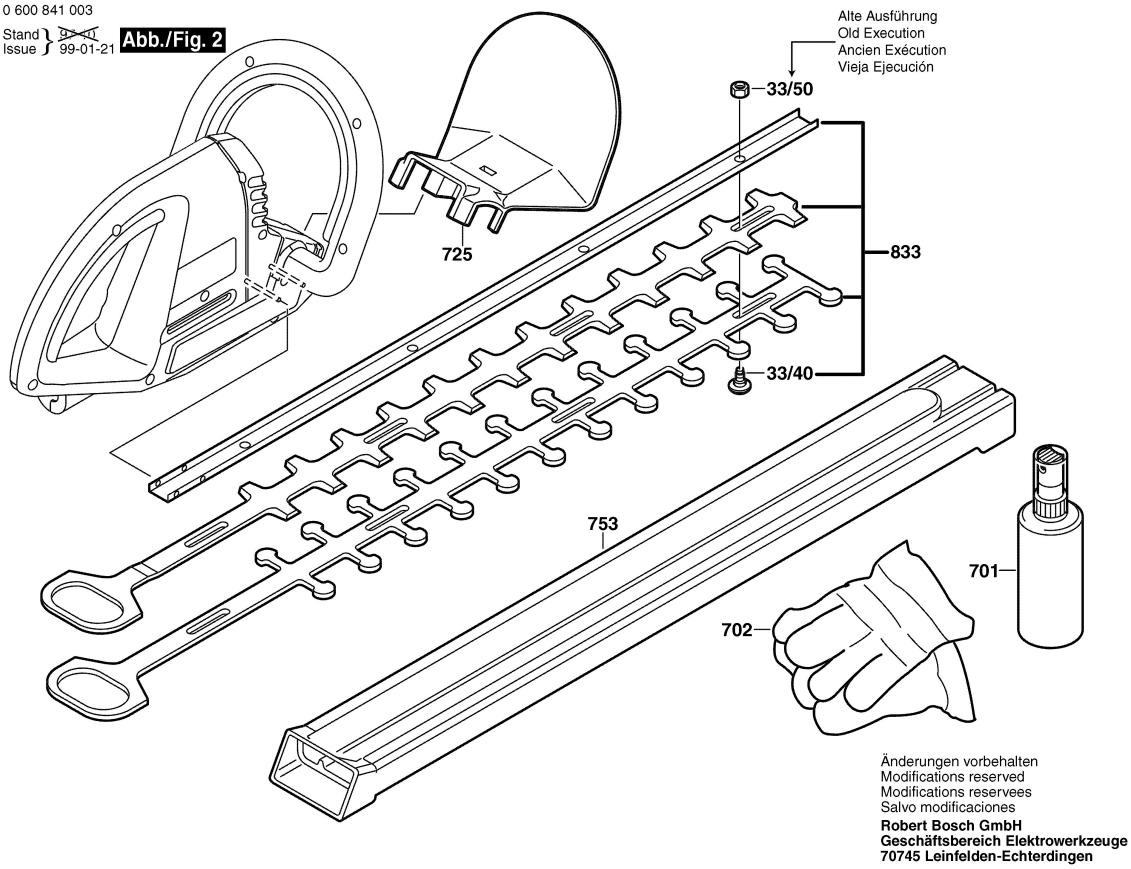

Änderungen vorbehalten
Modifications reserved
Modifications reservees
Salvo modificaciones

Robert Bosch GmbH
Geschäftsbereich Elektrowerkzeuge
70745 Leinfelden-Echterdingen