0 600 842 060
Stand } ~~09-04~~
Issue } 01-06-19

Fig./Abb. 1

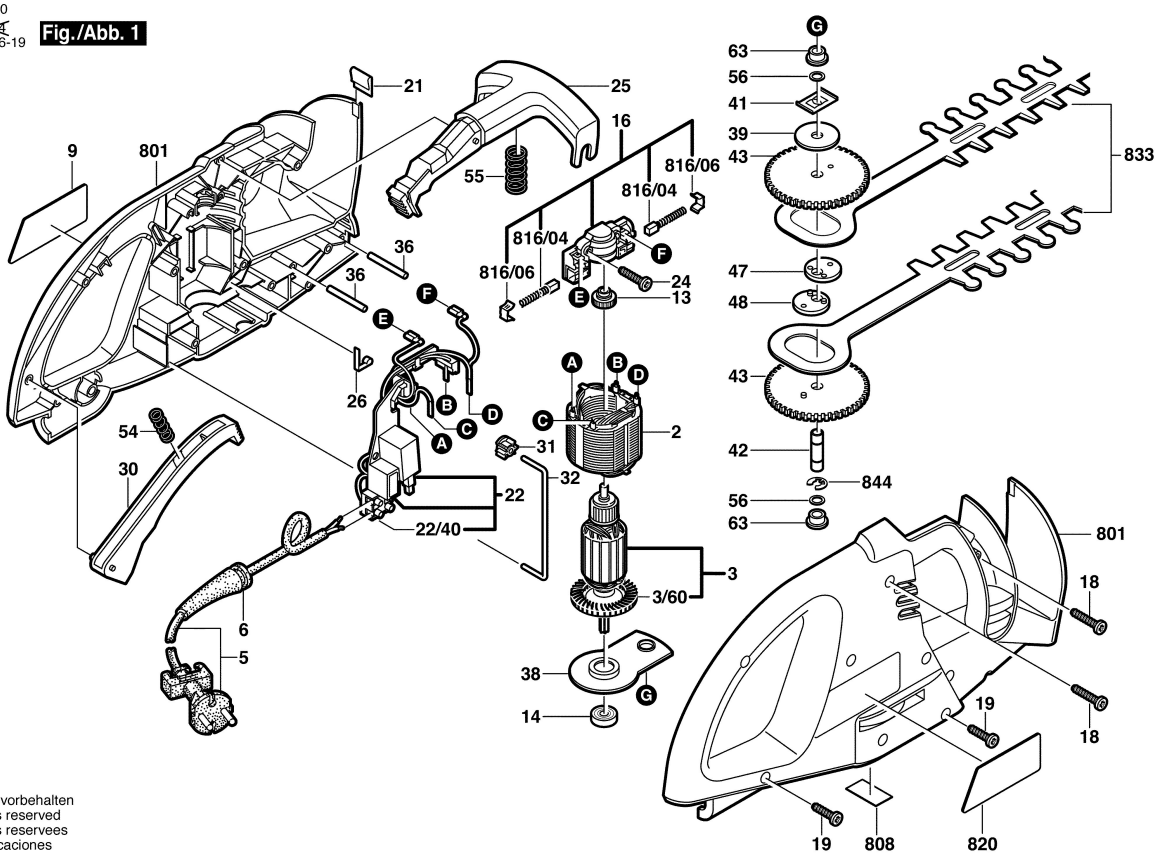

Änderungen vorbehalten
Modifications reserved
Modifications reservees
Salvo modificaciones

0 600 842 060
Stand } ~~99-11~~
Issue } 01-06-19

Fig./Abb. 2

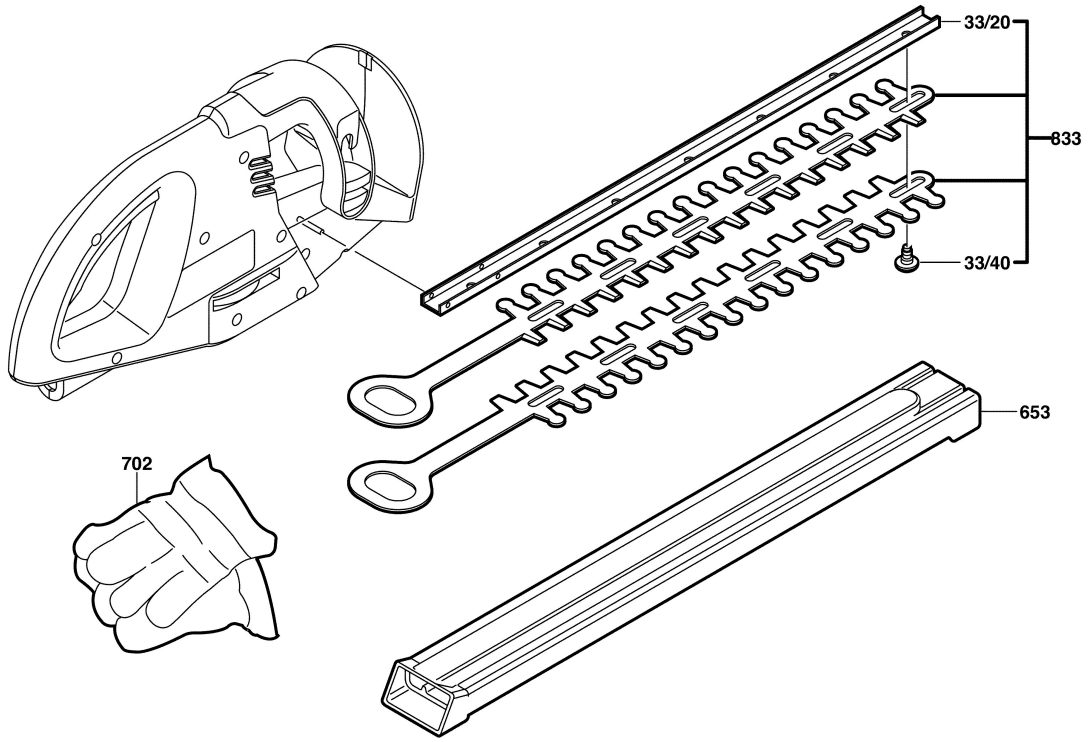

Änderungen vorbehalten
Modifications reserved
Modifications reservees
Salvo modificaciones