0 600 841 403
0 600 844 503
Stand 98-08
Issue 99-01-19

Fig./Abb. 2

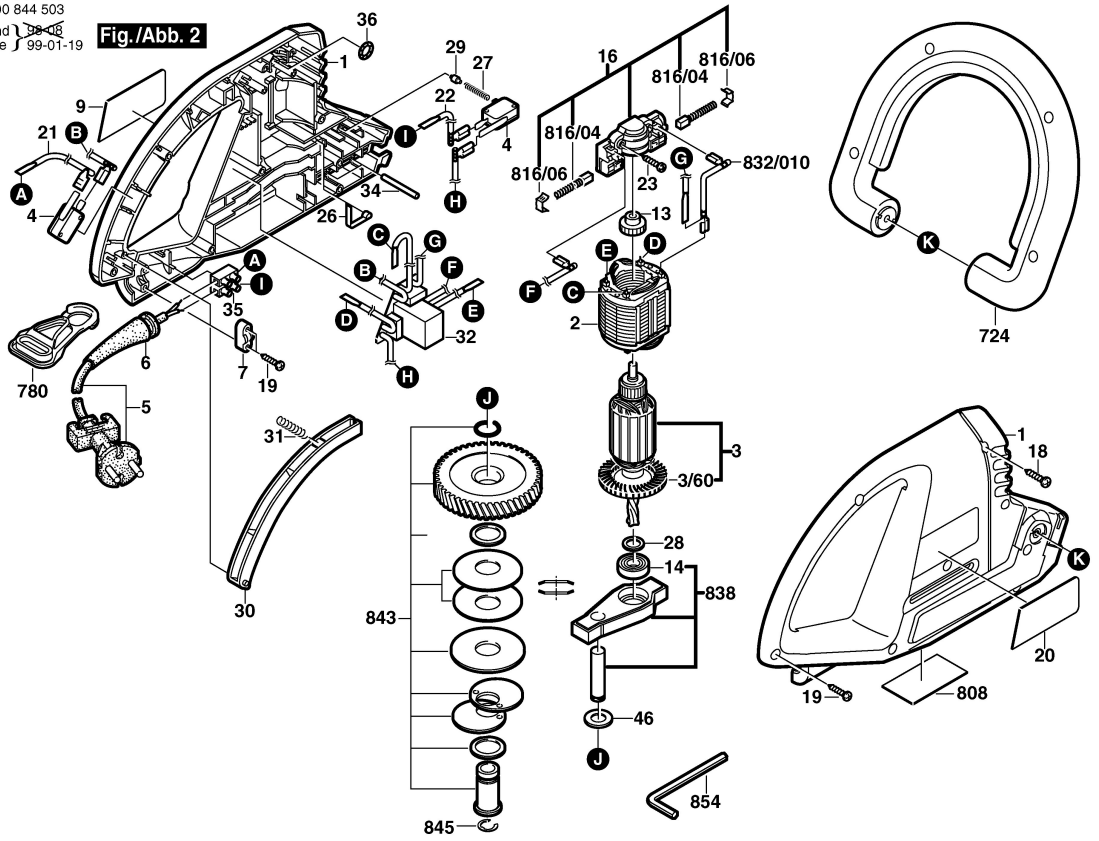

0 600 841 403
0 600 844 503
Stand 98-08
Issue 99-01-19

Fig./Abb. 2

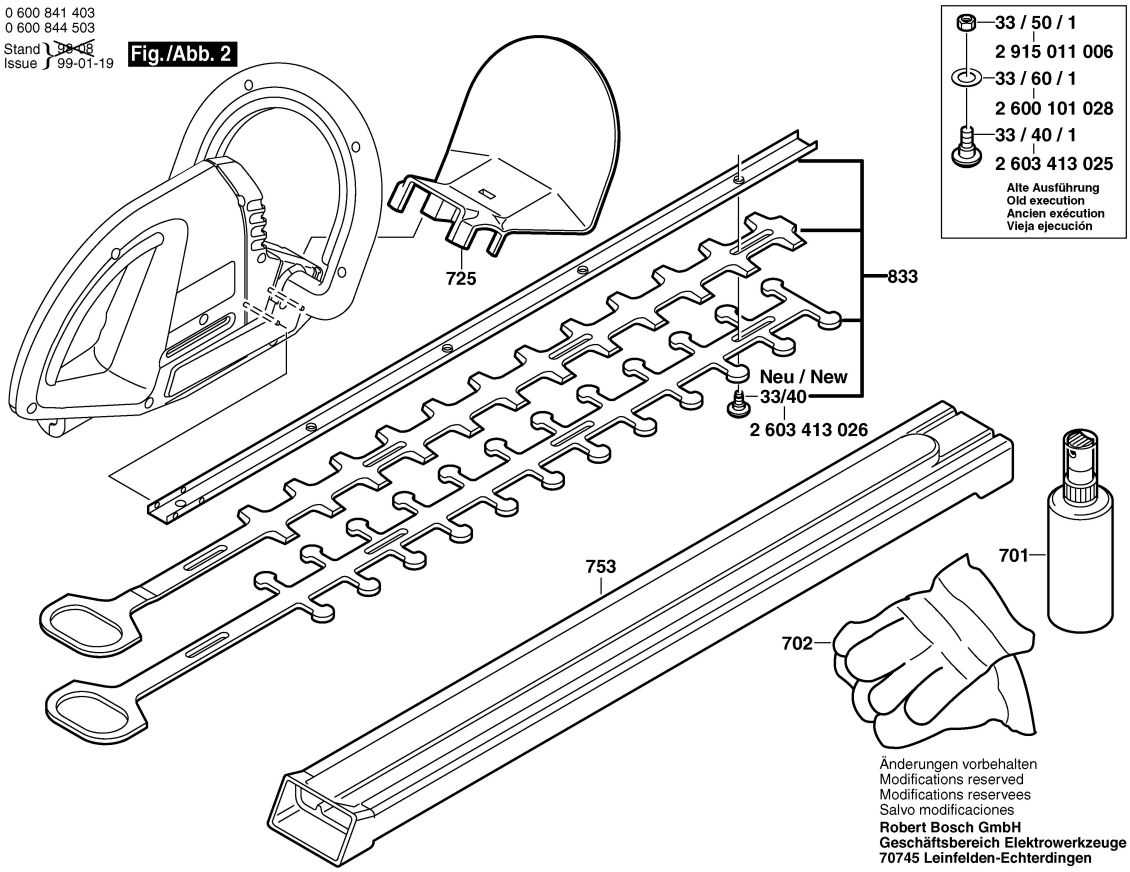

Änderungen vorbehalten
Modifications reserved
Modifications reservees
Salvo modificaciones

Robert Bosch GmbH
Geschäftsbereich Elektrowerkzeuge
70745 Leinfelden-Echterdingen